見積参考資料

工事名　Ｒ７徳土　撫養川　鳴・大津長江　堤防耐震工事（担い手確保型）

◇経費情報◇

工種区分	海岸工事
単価地区	徳島東部１
単価使用年月	令和 7年 6月
施工地域・工事場所	補正無し（地方部　施工場所が一般交通等の影響を受けない場合）
前金支出割合	補正を行わない
契約保証	金銭的保証
現場環境改善費	計上しない
担い手確保モデル工事に係る経費補正	通期の週休２日

注意

「見積参考資料」は入札参加者の迅速で適正な工事費の見積りのための一資料であり、請負契約を拘束するものではない。

本工事は、「担い手確保モデル工事（発注者指定型）」であり、通期の週休２日の経費補正（担い手確保モデル工事実施要領参照）を計上している。

設計内訳書（本01）

工事名	Ｒ７徳土　撫養川　鳴・大津長江　堤防耐震工事（担い手確保型）	事業区分 工事区分	河川改修 築堤･護岸

工事区分・工種・種別・細別	規格	単位	数量	単価	金額	数量・金額増減	摘要
築堤･護岸		式	1				
河川土工		式	1				
掘削工		式	1				
掘削	土質:土砂,施工方法:ｵｰﾌﾟﾝｶｯﾄ,押土:無し,障害:無し,施工数量:5,000m3未満	m3	1,000				単　1号
盛土工		式	1				
路体(築堤)盛土	施工幅員:2.5m未満	m3	340				単　2号
路体(築堤)盛土	施工幅員:2.5m以上4.0m未満	m3	40				単　3号
法面整形工		式	1				
法面整形(切土部)	現場制約:無し,土質:ﾚｷ質土､砂及び砂質土､粘性土	m2	740				単　4号
法面整形(盛土部)	法面締固め:有り,現場制約:無し	m2	570				単　5号
残土処理工		式	1				
土砂等運搬	土質:土砂(岩塊･玉石混り土含む)	m3	780				単　6号
矢板護岸工		式	1				

設計内訳書（本01）

工事名	Ｒ７徳土　撫養川　鳴・大津長江　堤防耐震工事（担い手確保型）	事業区分 工事区分	河川改修 築堤･護岸

工事区分・工種・種別・細別	規格	単位	数量	単価	金額	数量・金額増減	摘要
笠ｺﾝｸﾘｰﾄ工		式	1				
笠ｺﾝｸﾘｰﾄ	ｺﾝｸﾘｰﾄ規格:18-8-40(高炉),底幅:65cm,高さ:60cm	m	58				単　7号
溶接		m	19				単　8号
現場打ち天端コンクリート 2号		m3	10				単　9号
矢板保護コンクリート		m3	52				単　10号
矢板工		式	1				
広幅鋼矢板	広幅鋼矢板型式:25H型,広幅鋼矢板平均長さ:11.5m,鋼矢板打込長:10m,鋼矢板平均引抜長:0m	枚	70				単　11号
法覆護岸工		式	1				
作業土工		式	1				
床掘り	土質:土砂	m3	510				単　12号
埋戻し	土質:土砂	m3	60				単　13号
埋戻し	土質:土砂	m3	180				単　14号
埋戻し	土質:土砂	m3	50				単　15号

設計内訳書（本01）

工事名	Ｒ７徳土　撫養川　鳴・大津長江　堤防耐震工事（担い手確保型）	事業区分 工事区分	河川改修 築堤･護岸

工事区分・工種・種別・細別	規格	単位	数量	単価	金額	数量・金額増減	摘要
基面整正		m2	240				単　16号
ｺﾝｸﾘｰﾄﾌﾞﾛｯｸ工(平ﾌﾞﾛｯｸ張) 表法ブロック張		式	1				
現場打基礎ｺﾝｸﾘｰﾄ	ｺﾝｸﾘｰﾄ規格:18-8-40(高炉),底幅:75cm,高さ:45cm	m	151				単　17号
表法ｺﾝｸﾘｰﾄﾌﾞﾛｯｸ張	ﾌﾞﾛｯｸ規格:1500*1800,t=500mm,2t平型	個	257				単　18号
吸い出し防止材		m2	701				単　19号
基礎材	RC-40,t=27cm	m2	31				単　20号
現場打天端ｺﾝｸﾘｰﾄ 1号	ｺﾝｸﾘｰﾄ規格:18-8-40(高炉)	m3	26				単　21号
ｺﾝｸﾘｰﾄﾌﾞﾛｯｸ工(連節ﾌﾞﾛｯｸ張)		式	1				
現場打基礎ｺﾝｸﾘｰﾄ	ｺﾝｸﾘｰﾄ規格:18-8-40(高炉),底幅:55cm,高さ:60cm	m	57				単　22号
連節ﾌﾞﾛｯｸ張	ﾌﾞﾛｯｸ規格:1000*1000*150	m2	570				単　23号
基礎材	RC-40,t=15cm	m2	31				単　24号
裏込材		m3	86				単　25号
現場打天端ｺﾝｸﾘｰﾄ 3号	ｺﾝｸﾘｰﾄ規格:18-8-40(高炉)	m3	8				単　26号

設計内訳書（本01）

工事名	Ｒ７徳土　撫養川　鳴・大津長江　堤防耐震工事（担い手確保型）	事業区分 工事区分	河川改修 築堤･護岸

工事区分・工種・種別・細別	規格	単位	数量	単価	金額	数量・金額増減	摘要
階段工		式	1				
階段工		箇所	2				単　27号
擁壁護岸工		式	1				
小口止工		式	1				
横帯工		箇所	1				単　28号
小口止め工		箇所	1				単　29号
嵩上げ擁壁護岸工		箇所	1				単　30号
場所打擁壁工(構造物単位)		式	1				
重力式擁壁	擁壁平均高さ:1mを超え2m未満,本体ｺﾝｸﾘｰﾄ規格:18-8-40(高炉)	m3	48				単　31号
場所打擁壁工		式	1				
舗装止め		m3	0.5				単　32号
付帯道路工		式	1				
ｺﾝｸﾘｰﾄ舗装工		式	1				

設計内訳書（本01）

工事名	Ｒ７徳土　撫養川　鳴・大津長江　堤防耐震工事（担い手確保型）	事業区分 工事区分	河川改修 築堤･護岸

工事区分・工種・種別・細別	規格	単位	数量	単価	金額	数量・金額増減	摘要
目地材	瀝青質繊維質目地, t=10mm	m2	129				単　33号
ｺﾝｸﾘｰﾄ舗装		m3	123				単　34号
下層路盤(車道･路肩部)	路盤材種類:再生ｸﾗｯｼｬﾗﾝ RC-40, 仕上り厚:150mm	m2	560				単　35号
基礎砕石		m2	80				単　36号
排水工		式	1				
U型水路工		m3	62				単　37号
床板工		式	1				内　1号
集水桝		基	3				単　38号
管渠工		m	4				単　39号
構造物撤去工		式	1				
構造物取壊し工		式	1				
ｺﾝｸﾘｰﾄ構造物取壊し	構造物区分:無筋構造物, 工法区分:機械施工	m3	97				単　40号
運搬処理工		式	1				

設計内訳書（本01）

工事名	Ｒ７徳土　撫養川　鳴・大津長江　堤防耐震工事（担い手確保型）	事業区分 工事区分	河川改修 築堤･護岸

工事区分・工種・種別・細別	規格	単位	数量	単価	金額	数量・金額増減	摘要
殻運搬	殻種別:ｺﾝｸﾘｰﾄ殻(無筋)	m3	97				単　41号
殻処分	殻種別:ｺﾝｸﾘｰﾄ殻(無筋)	m3	97				単　42号
仮設工		式	1				
工事用道路工		式	1				
工事用道路盛土	施工幅員:4.0m以上	m3	300				単　43号
敷砂利		m2	350				単　44号
敷鉄板	鋼材規格:22×1,524×3,048(mm),作業区分:設置･撤去	m2	9				単　45号
敷鉄板	鋼材規格:22×1,524×6,096(mm),作業区分:設置･撤去	m2	2,416				単　46号 施工ヤード
敷鉄板	鋼材規格:22×1,524×6,096(mm),作業区分:撤去	m2	3,201				単　47号 ブロック施工ヤード・現道巻込み
土木シート		m2	2,400				単　48号
水替工		式	1				
ﾎﾟﾝﾌﾟ排水	排水量:120以上450(m3/h)未満,排水方法:作業時排水	日	150				単　49号
仮水路工		式	1				

設計内訳書（本01）

工事名	Ｒ７徳土　撫養川　鳴・大津長江　堤防耐震工事（担い手確保型）	事業区分 工事区分	河川改修 築堤･護岸

工事区分・工種・種別・細別	規格	単位	数量	単価	金額	数量・金額増減	摘要
暗渠排水管		m	10				単　50号
土のう	大型土のう規格:1.08*1.1	袋	8				単　51号
土のう	大型土のう規格:1.08*1.1	袋	8				単　52号
交通管理工		式	1				
交通誘導警備員		人日	200				単　53号
直接工事費		式	1				
共通仮設		式	1				
共通仮設費		式	1				
運搬費		式	1				
仮設材運搬費		t	536				単　54号 ブロック施工ヤード・現道巻込み
仮設材運搬費		t	406				単　55号 施工ヤード
役務費		式	1				
借地料		式	1				内　2号

設計内訳書（本01）

工事名	Ｒ７徳土　撫養川　鳴・大津長江　堤防耐震工事（担い手確保型）	事業区分 工事区分	河川改修 築堤･護岸

工事区分・工種・種別・細別	規格	単位	数量	単価	金額	数量・金額増減	摘要
共通仮設費（率計上）		式	1				
純工事費		式	1				
現場管理費		式	1				
工事原価		式	1				
一般管理費等		式	1				
工事価格		式	1				
消費税額及び地方消費税額		式	1				
工事費計		式	1				

一式当り内訳書

単価使用年月	2025.06
歩掛適用年月	2025.06
労務調整係数	1.000-00000　0.0　0

内　1号	床板工

名称・規格	条件	単位	数量	単価	金額	数量・金額増減	摘要
2号床版		枚	58				暫定単価
グレーチング		枚	1				暫定単価
鉄筋工[市場単価]	SD345 D16～25,一般構造物,10t未満,無,無,無,無,補正無(鉄筋割合10%未満含む),補正無(一般構造物)	t	0.034				単　62号
ﾓﾙﾀﾙ練	高炉,全ての費用	m3	0.01				
合計							

一式当り内訳書

単価使用年月	2025.06
歩掛適用年月	2025.06
労務調整係数	1.000-00000　0.0　0

内　2号	借地料						
名称・規格	条件	単位	数量	単価	金額	数量・金額増減	摘要
借地料(m2入力)		m2	5,617				単　78号
合計							

1次単価表

単価使用年月	2025.06
歩掛適用年月	2025.06
労務調整係数	1.000-00000　0.0　0

単　1号	掘削	土質:土砂,施工方法:ｵｰﾌﾟﾝｶｯﾄ,押土:無し,障害:無し,施工数量:5,000m3未満	単位	m3	単位数量	1	単価	

名称・規格	条件	単位	数量	単価	金額	摘要
掘削	土砂,ｵｰﾌﾟﾝｶｯﾄ,無し,無し,5,000m3未満	m3	1			
合計						
単価						円／m3

1次単価表

単価使用年月	2025.06
歩掛適用年月	2025.06
労務調整係数	1.000-00000　0.0　0

単　2号	路体(築堤)盛土	施工幅員:2.5m未満	単位	m3	単位数量	1	単価	

名称・規格	条件	単位	数量	単価	金額	摘要
路体(築堤)盛土	2.5m未満	m3	1			
合計						
単価						円／m3

1次単価表

単価使用年月	2025.06
歩掛適用年月	2025.06
労務調整係数	1.000-00000　0.0　0

単　3号	路体(築堤)盛土	施工幅員:2.5m以上4.0m未満	単位	m3	単位数量	1	単価	

名称・規格	条件	単位	数量	単価	金額	摘要
路体(築堤)盛土	2.5m以上4.0m未満	m3	1			
合計						
単価						円／m3

1次単価表

単価使用年月	2025.06
歩掛適用年月	2025.06
労務調整係数	1.000-00000　0.0　0

単　4号	法面整形(切土部)	現場制約:無し,土質:ﾚｷ質土、砂及び砂質土、粘性土	単位	m2	単位数量	1	単価	

名称・規格	条件	単位	数量	単価	金額	摘要
法面整形	切土部,無し,ﾚｷ質土、砂及び砂質土、粘性土,全ての費用	m2	1			
合計						
単価						円／m2

1次単価表

単価使用年月	2025.06
歩掛適用年月	2025.06
労務調整係数	1.000-00000　0.0　0

単　5号	法面整形(盛土部)	法面締固め:有り,現場制約:無し	単位	m2	単位数量	1	単価	

名称・規格	条件	単位	数量	単価	金額	摘要
法面整形	盛土部,有り,無し,ﾚｷ質土、砂及び砂質土、粘性土,全ての費用	m2	1			
合計						
単価						円／m2

1次単価表

単価使用年月	2025.06
歩掛適用年月	2025.06
労務調整係数	1.000-00000　0.0　0

単　6号	土砂等運搬	土質:土砂(岩塊･玉石混り土含む)	単位	m3	単位数量	1	単価	

名称・規格	条件	単位	数量	単価	金額	摘要
土砂等運搬	標準,ﾊﾞｯｸﾎｳ山積0.8m3(平積0.6m3),土砂(岩塊･玉石混り土含む),無し,5.5km以下	m3	1			
合計						
単価						円／m3

1次単価表

単価使用年月	2025.06
歩掛適用年月	2025.06
労務調整係数	1.000-00000　0.0　0

単　7号	笠ｺﾝｸﾘｰﾄ	ｺﾝｸﾘｰﾄ規格:18-8-40(高炉),底幅:65cm,高さ:60cm	単位	m	単位数量	58	単価	

名称・規格	条件	単位	数量	単価	金額	摘要
ｺﾝｸﾘｰﾄ	無筋・鉄筋構造物,ｺﾝｸﾘｰﾄﾎﾟﾝﾌﾟ車打設,18-8-40(高炉),10m3以上100m3未満,一般養生,延長無し,全ての費用	m3	23			
型枠	一般型枠,鉄筋・無筋構造物	m2	105			
鉄筋工[市場単価]	SD345 D13,一般構造物,10t未満,無,無,無,無,補正無(鉄筋割合10%未満含む),補正無(一般構造物)	t	0.8			単　56号
目地板	30m2未満,瀝青質目地板t=10	m2	2			
合計						
単価						円／m

１次単価表

単価使用年月	2025.06
歩掛適用年月	2025.06
労務調整係数	1.000-00000　0.0　0

単　8号	溶接		単位	m	単位数量	1	単価	

名称・規格	条件	単位	数量	単価	金額	摘要
現場溶接	すみ肉脚長6mm	m	1			
合計						
単価						円／m

１次単価表

単価使用年月	2025.06
歩掛適用年月	2025.06
労務調整係数	1.000-00000　0.0　0

単　9号	現場打ち天端コンクリート 2号		単位	m3	単位数量	1	単価	

名称・規格	条件	単位	数量	単価	金額	摘要
現場打天端ｺﾝｸﾘｰﾄ	18-8-40(高炉),一般養生	m3	1			
合計						
単価						円／m3

1次単価表

単価使用年月	2025.06
歩掛適用年月	2025.06
労務調整係数	1.000-00000　0.0　0

単　10号	矢板保護コンクリート		単位	m3	単位数量	52	単価	

名称・規格	条件	単位	数量	単価	金額	摘要
ｺﾝｸﾘｰﾄ	無筋･鉄筋構造物,ｺﾝｸﾘｰﾄﾎﾟﾝﾌﾟ車打設,18-8-40(高炉),10m3以上100m3未満,一般養生,延長無し,全ての費用	m3	52			
型枠	一般型枠,鉄筋･無筋構造物	m2	166			
目地板	30m2未満,瀝青質目地板t=10	m2	4			
足場工	単管足場,必要,標準(1.0)	掛m2	160			単　57号
合計						
単価						円／m3

1次単価表

単価使用年月	2025.06
歩掛適用年月	2025.06
労務調整係数	1.000-00000　0.0　0

単　11号	広幅鋼矢板	広幅鋼矢板型式:25H型,広幅鋼矢板 平均長さ:11.5m,鋼矢板打込長:10m, 鋼矢板平均引抜長:0m	単位	枚	単位数量	70	単価	

名称・規格	条件	単位	数量	単価	金額	摘要
鋼矢板材料 (6-20m以外は適用外)	SYW295,25H型,11.5m/枚	枚	70			単　58号
鋼矢板圧入(Nmax<=25)	陸上,25H型,12m以下	枚	70			単　59号
油圧式杭圧入引抜機据付･解体	圧入(Nmax<=25),25H型,陸上	回	1			単　60号
合計						
単価						円／枚

１次単価表

単価使用年月	2025.06
歩掛適用年月	2025.06
労務調整係数	1.000-00000　0.0　0

単　12号	床掘り	土質:土砂	単位	m3	単位数量	1	単価	

名称・規格	条件	単位	数量	単価	金額	摘要
床掘り	土砂,標準,無し,無し	m3	1			
合計						
単価						円／m3

１次単価表

単価使用年月	2025.06
歩掛適用年月	2025.06
労務調整係数	1.000-00000　0.0　0

単　13号	埋戻し	土質:土砂	単位	m3	単位数量	1	単価	

名称・規格	条件	単位	数量	単価	金額	摘要
埋戻し	最大埋戻幅1m未満	m3	1			
合計						
単価						円／m3

１次単価表

単価使用年月	2025.06
歩掛適用年月	2025.06
労務調整係数	1.000-00000　0.0　0

単　14号	埋戻し	土質:土砂	単位	m3	単位数量	1	単価	

名称・規格	条件	単位	数量	単価	金額	摘要
埋戻し	最大埋戻幅1m以上4m未満	m3	1			
合計						
単価						円／m3

１次単価表

単価使用年月	2025.06
歩掛適用年月	2025.06
労務調整係数	1.000-00000　0.0　0

単　15号	埋戻し	土質:土砂	単位	m3	単位数量	1	単価	

名称・規格	条件	単位	数量	単価	金額	摘要
埋戻し	最大埋戻幅4m以上	m3	1			
合計						
単価						円／m3

1次単価表

単価使用年月	2025.06
歩掛適用年月	2025.06
労務調整係数	1.000-00000　0.0　0

単　16号	基面整正		単位	m2	単位数量	1	単価	

名称・規格	条件	単位	数量	単価	金額	摘要
基面整正		m2	1			
合計						
単価						円／m2

1次単価表

単価使用年月	2025.06
歩掛適用年月	2025.06
労務調整係数	1.000-00000　0.0　0

単　17号	現場打基礎ｺﾝｸﾘｰﾄ	ｺﾝｸﾘｰﾄ規格:18-8-40(高炉),底幅:75cm,高さ:45cm	単位	m	単位数量	10	単価	

名称・規格	条件	単位	数量	単価	金額	摘要
現場打基礎ｺﾝｸﾘｰﾄ	18-8-40(高炉),有り,一般養生・特殊養生(練炭)	m3	2.8			
合計						
単価						円／m

1次単価表

単価使用年月	2025.06
歩掛適用年月	2025.06
労務調整係数	1.000-00000　0.0　0

単　18号	表法ｺﾝｸﾘｰﾄﾌﾞﾛｯｸ張	ﾌﾞﾛｯｸ規格:1500*1800,t=500mm,2t平型	単位	個	単位数量	257	単価	

名称・規格	条件	単位	数量	単価	金額	摘要
消波根固めﾌﾞﾛｯｸ製作	2.5t以下,鋼製型枠 異形ﾌﾞﾛｯｸ10t未満,18-8-40(高炉),0.86m3を超え0.94m3以下,5.93m2を超え6.60m2以下,	個	257			
消波根固めﾌﾞﾛｯｸ積込み	2.5t以下,ﾗﾌﾃﾚｰﾝｸﾚｰﾝ(油圧伸縮ｼﾞﾌﾞ)25t吊,標準	個	257			
消波根固めﾌﾞﾛｯｸ運搬	2.5t以下,積込み･荷卸,5個,2.0km以下	個	257			
消波根固めﾌﾞﾛｯｸ横取り	2.5t以下,ﾗﾌﾃﾚｰﾝｸﾚｰﾝ(油圧伸縮ｼﾞﾌﾞ)25t吊,標準	個	257			
鉄筋工[市場単価]	SD345 D16～25,一般構造物,10t未満,無,無,無,無,補正無(鉄筋割合10%未満含む),差筋及び杭頭処理	t	0.96			単　61号
消波根固めﾌﾞﾛｯｸ据付け	2.5t以下,陸上,13個,層積,ﾗﾌﾃﾚｰﾝｸﾚｰﾝ(油圧伸縮ｼﾞﾌﾞ)25t吊,標準	個	257			
裏込砕石	再生ｸﾗｯｼｬﾗﾝ 40～0,全ての費用	m3	140			
割栗石 50-150mm		m3	208			
合計						
単価						円／個

１次単価表

単価使用年月	2025.06
歩掛適用年月	2025.06
労務調整係数	1.000-00000　0.0　0

単　19号	吸い出し防止材		単位	m2	単位数量	1	単価	

名称・規格	条件	単位	数量	単価	金額	摘要
吸出し防止材設置		m2	1			
合計						
単価						円／m2

１次単価表

単価使用年月	2025.06
歩掛適用年月	2025.06
労務調整係数	1.000-00000　0.0　0

単　20号	基礎材	RC-40,t=27cm	単位	m2	単位数量	1	単価	

名称・規格	条件	単位	数量	単価	金額	摘要
基礎砕石	22.5cmを超え27.5cm以下,再生ｸﾗｯｼｬﾗﾝ 40～0,全ての費用	m2	1			
合計						
単価						円／m2

1次単価表

単価使用年月	2025.06
歩掛適用年月	2025.06
労務調整係数	1.000-00000　0.0　0

単　21号	現場打天端ｺﾝｸﾘｰﾄ 1号	ｺﾝｸﾘｰﾄ規格:18-8-40(高炉)	単位	m3	単位数量	1	単価	

名称・規格	条件	単位	数量	単価	金額	摘要
現場打天端ｺﾝｸﾘｰﾄ	18-8-40(高炉),一般養生	m3	1			
合計						
単価						円／m3

1次単価表

単価使用年月	2025.06
歩掛適用年月	2025.06
労務調整係数	1.000-00000　0.0　0

単　22号	現場打基礎ｺﾝｸﾘｰﾄ	ｺﾝｸﾘｰﾄ規格:18-8-40(高炉),底幅:55cm,高さ:60cm	単位	m	単位数量	10	単価	

名称・規格	条件	単位	数量	単価	金額	摘要
現場打基礎ｺﾝｸﾘｰﾄ	18-8-40(高炉),有り,一般養生・特殊養生(練炭)	m3	3			
合計						
単価						円／m

1次単価表

単価使用年月	2025.06
歩掛適用年月	2025.06
労務調整係数	1.000-00000　0.0　0

単　23号	連節ﾌﾞﾛｯｸ張	ﾌﾞﾛｯｸ規格:1000*1000*150	単位	m2	単位数量	1	単価	

名称・規格	条件	単位	数量	単価	金額	摘要
連節ﾌﾞﾛｯｸ張	150kg/個以上,鉄筋又は鋼線,亜鉛ｱﾙﾐﾒｯｷ鋼線 径6mm,不要,無し	m2	1			暫定単価
合計						
単価						円／m2

1次単価表

単価使用年月	2025.06
歩掛適用年月	2025.06
労務調整係数	1.000-00000　0.0　0

単　24号	基礎材	RC-40,t=15cm	単位	m2	単位数量	1	単価	

名称・規格	条件	単位	数量	単価	金額	摘要
基礎砕石	12.5cmを超え17.5cm以下,再生ｸﾗｯｼｬﾗﾝ 40～0,全ての費用	m2	1			
合計						
単価						円／m2

1次単価表

単価使用年月	2025.06
歩掛適用年月	2025.06
労務調整係数	1.000-00000　0.0　0

単　25号	裏込材		単位	m3	単位数量	1	単価	

名称・規格	条件	単位	数量	単価	金額	摘要
裏込砕石	再生ｸﾗｯｼｬﾗﾝ 40～0,全ての費用	m3	1			
合計						
単価						円／m3

1次単価表

単価使用年月	2025.06
歩掛適用年月	2025.06
労務調整係数	1.000-00000　0.0　0

単　26号	現場打天端ｺﾝｸﾘｰﾄ 3号	ｺﾝｸﾘｰﾄ規格:18-8-40(高炉)	単位	m3	単位数量	1	単価	

名称・規格	条件	単位	数量	単価	金額	摘要
現場打天端ｺﾝｸﾘｰﾄ	18-8-40(高炉),一般養生	m3	1			
合計						
単価						円／m3

１次単価表

単価使用年月	2025.06
歩掛適用年月	2025.06
労務調整係数	1.000-00000　0.0　0

単　27号	階段工		単位	箇所	単位数量	2	単価	

名称・規格	条件	単位	数量	単価	金額	摘要
ｺﾝｸﾘｰﾄ	無筋･鉄筋構造物,ｺﾝｸﾘｰﾄﾎﾟﾝﾌﾟ車打設,18-8-40(高炉),10m3以上100m3未満,一般養生,延長無し,全ての費用	m3	26			
型枠	一般型枠,鉄筋･無筋構造物	m2	55			
基礎砕石	17.5cmを超え20.0cm以下,再生ｸﾗｯｼｬﾗﾝ 40～0,全ての費用	m2	34			
合計						
単価						円／箇所

1次単価表

単価使用年月	2025.06
歩掛適用年月	2025.06
労務調整係数	1.000-00000　0.0　0

単　28号	横帯工		単位	箇所	単位数量	1	単価	

名称・規格	条件	単位	数量	単価	金額	摘要
ｺﾝｸﾘｰﾄ	無筋･鉄筋構造物,ｺﾝｸﾘｰﾄﾎﾟﾝﾌﾟ車打設,18-8-40(高炉),10m3以上100m3未満,一般養生,延長無し,全ての費用	m3	2			
型枠	一般型枠,鉄筋･無筋構造物	m2	22			
合計						
単価						円／箇所

1次単価表

単価使用年月	2025.06
歩掛適用年月	2025.06
労務調整係数	1.000-00000　0.0　0

単　29号	小口止め工		単位	箇所	単位数量	1	単価	

名称・規格	条件	単位	数量	単価	金額	摘要
ｺﾝｸﾘｰﾄ	無筋･鉄筋構造物,ｺﾝｸﾘｰﾄﾎﾟﾝﾌﾟ車打設,18-8-40(高炉),10m3以上100m3未満,一般養生,延長無し,全ての費用	m3	7			
型枠	一般型枠,鉄筋･無筋構造物	m2	39			
合計						
単価						円／箇所

1次単価表

単価使用年月	2025.06
歩掛適用年月	2025.06
労務調整係数	1.000-00000　0.0　0

単　30号	嵩上げ擁壁護岸工		単位	箇所	単位数量	1	単価	

名称・規格	条件	単位	数量	単価	金額	摘要
ｺﾝｸﾘｰﾄ	無筋･鉄筋構造物,ｺﾝｸﾘｰﾄﾎﾟﾝﾌﾟ車打設,18-8-40(高炉),10m3以上100m3未満,一般養生,延長無し,全ての費用	m3	3			
型枠	一般型枠,鉄筋･無筋構造物	m2	9			
合計						
単価						円／箇所

1次単価表

単価使用年月	2025.06
歩掛適用年月	2025.06
労務調整係数	1.000-00000　0.0　0

単　31号	重力式擁壁	擁壁平均高さ:1mを超え2m未満,本体ｺﾝｸﾘｰﾄ規格:18-8-40(高炉)	単位	m3	単位数量	1	単価	

名称・規格	条件	単位	数量	単価	金額	摘要
重力式擁壁	1mを超え2m未満,18-8-40(高炉),有り,無し,一般養生,延長無し	m3	1			
合計						
単価						円／m3

1次単価表

単価使用年月	2025.06
歩掛適用年月	2025.06
労務調整係数	1.000-00000　0.0　0

単　32号	舗装止め		単位	m3	単位数量	0.5	単価	

名称・規格	条件	単位	数量	単価	金額	摘要
ｺﾝｸﾘｰﾄ	小型構造物,人力打設,18-8-40(高炉),一般養生,無し,全ての費用	m3	0.5			
型枠	一般型枠,小型構造物	m2	5			
基礎砕石	7.5cmを超え12.5cm以下,再生ｸﾗｯｼｬﾗﾝ 40～0,全ての費用	m2	1			
基面整正		m2	1			
合計						
単価						円／m3

1次単価表

単価使用年月	2025.06
歩掛適用年月	2025.06
労務調整係数	1.000-00000　0.0　0

単　33号	目地材	瀝青質繊維質目地,t=10mm	単位	m2	単位数量	1	単価	

名称・規格	条件	単位	数量	単価	金額	摘要
目地板	30m2未満,瀝青繊維質目地板t=10	m2	1			
合計						
単価						円／m2

1次単価表

単価使用年月	2025.06
歩掛適用年月	2025.06
労務調整係数	1.000-00000　0.0　0

単　34号	ｺﾝｸﾘｰﾄ舗装		単位	m3	単位数量	1	単価	

名称・規格	条件	単位	数量	単価	金額	摘要
ｺﾝｸﾘｰﾄ	無筋･鉄筋構造物,ｺﾝｸﾘｰﾄﾎﾟﾝﾌﾟ車打設,18-8-40(高炉),10m3以上100m3未満,一般養生,延長無し,全ての費用	m3	1			
合計						
単価						円／m3

1次単価表

単価使用年月	2025.06
歩掛適用年月	2025.06
労務調整係数	1.000-00000　0.0　0

単　35号	下層路盤(車道･路肩部)	路盤材種類:再生ｸﾗｯｼｬﾗﾝ RC-40,仕上り厚:150mm	単位	m2	単位数量	1	単価	

名称・規格	条件	単位	数量	単価	金額	摘要
下層路盤(車道･路肩部)	150mm,1層施工,再生ｸﾗｯｼｬﾗﾝ RC-40,全ての費用	m2	1			
合計						
単価						円／m2

1次単価表

単価使用年月	2025.06
歩掛適用年月	2025.06
労務調整係数	1.000-00000　0.0　0

単　36号	基礎砕石		単位	m2	単位数量	1	単価	

名称・規格	条件	単位	数量	単価	金額	摘要
基礎砕石	7.5cmを超え12.5cm以下,再生ｸﾗｯｼｬﾗﾝ 40～0,全ての費用	m2	1			
合計						
単価						円／m2

1次単価表

単価使用年月	2025.06
歩掛適用年月	2025.06
労務調整係数	1.000-00000　0.0　0

単　37号	U型水路工		単位	m3	単位数量	62	単価	

名称・規格	条件	単位	数量	単価	金額	摘要
ｺﾝｸﾘｰﾄ	小型構造物,人力打設,18-8-40(高炉),一般養生,無し,全ての費用	m3	35			
ｺﾝｸﾘｰﾄ	無筋･鉄筋構造物,ｺﾝｸﾘｰﾄﾎﾟﾝﾌﾟ車打設,24-12-25(20)(高炉),10m3以上100m3未満,一般養生,延長無し,全ての	m3	27			
型枠	一般型枠,小型構造物	m2	330			
型枠	一般型枠,鉄筋･無筋構造物	m2	108			
ｺﾝｸﾘｰﾄ	小型構造物,人力打設,18-8-40(高炉),一般養生,無し,全ての費用	m3	5			
型枠	一般型枠,均しｺﾝｸﾘｰﾄ	m2	7			
鉄筋工[市場単価]	SD345 D13,一般構造物,10t未満,無,無,無,無,補正無(鉄筋割合10%未満含む),補正無(一般構造物)	t	1.32			単　56号
基礎砕石	12.5cmを超え17.5cm以下,再生ｸﾗｯｼｬﾗﾝ 40～0,全ての費用	m2	186			
目地板	30m2未満,瀝青質目地板t=10	m2	6			
合計						
単価						円／m3

1次単価表

単価使用年月	2025.06
歩掛適用年月	2025.06
労務調整係数	1.000-00000　0.0　0

単　38号	集水桝		単位	基	単位数量	3	単価	

名称・規格	条件	単位	数量	単価	金額	摘要
現場打ち集水桝･街渠桝(本体)	18-8-40(高炉),0.36m3を超え0.38m3以下,ﾊﾞｯｸﾎｳ(ｸﾚｰﾝ機能付)打設,一般養生･特殊養生(練炭)	箇所	1			
現場打ち集水桝･街渠桝(本体)	18-8-40(高炉),0.40m3を超え0.43m3以下,ﾊﾞｯｸﾎｳ(ｸﾚｰﾝ機能付)打設,一般養生･特殊養生(練炭)	箇所	1			
現場打ち集水桝･街渠桝(本体)	24-8-25(20)(高炉),2.23m3を超え2.35m3以下,ﾊﾞｯｸﾎｳ(ｸﾚｰﾝ機能付)打設,一般養生･特殊養生(練炭)	箇所	1			
合計						
単価						円／基

1次単価表

単価使用年月	2025.06
歩掛適用年月	2025.06
労務調整係数	1.000-00000　0.0　0

単　39号	管渠工		単位	m	単位数量	1	単価	

名称・規格	条件	単位	数量	単価	金額	摘要
鉄筋ｺﾝｸﾘｰﾄ台付管	据付,400mm,2m/個,全ての費用	m	1			
合計						
単価						円／m

1次単価表

単価使用年月	2025.06
歩掛適用年月	2025.06
労務調整係数	1.000-00000　0.0　0

単　40号	ｺﾝｸﾘｰﾄ構造物取壊し	構造物区分:無筋構造物,工法区分:機械施工	単位	m3	単位数量	1	単価	

名称・規格	条件	単位	数量	単価	金額	摘要
構造物とりこわし	無筋構造物,機械施工,無し,無し,必要	m3	1			単　63号
合計						
単価						円／m3

1次単価表

単価使用年月	2025.06
歩掛適用年月	2025.06
労務調整係数	1.000-00000　0.0　0

単　41号	殻運搬	殻種別:ｺﾝｸﾘｰﾄ殻(無筋)	単位	m3	単位数量	1	単価	

名称・規格	条件	単位	数量	単価	金額	摘要
殻運搬	ｺﾝｸﾘｰﾄ(無筋)構造物とりこわし,機械積込,無し,10.9km以下,全ての費用	m3	1			
合計						
単価						円／m3

1次単価表

単価使用年月	2025.06
歩掛適用年月	2025.06
労務調整係数	1.000-00000　0.0　0

単　42号	殻処分	殻種別:ｺﾝｸﾘｰﾄ殻(無筋)	単位	m3	単位数量	1	単価	

名称・規格	条件	単位	数量	単価	金額	摘要
処分費(m3)		m3	1			単　64号
合計						
単価						円／m3

1次単価表

単価使用年月	2025.06
歩掛適用年月	2025.06
労務調整係数	1.000-00000　0.0　0

単　43号	工事用道路盛土	施工幅員:4.0m以上	単位	m3	単位数量	1	単価	

名称・規格	条件	単位	数量	単価	金額	摘要
土砂等運搬	標準,ﾊﾞｯｸﾎｳ山積0.8m3(平積0.6m3),土砂(岩塊･玉石混り土含む),無し,5.5km以下	m3	1			
土砂等運搬	標準,ﾊﾞｯｸﾎｳ山積0.8m3(平積0.6m3),土砂(岩塊･玉石混り土含む),無し,5.5km以下	m3	1			
路体(築堤)盛土	4.0m以上,20,000m3未満,無し	m3	1			
合計						
単価						円／m3

1次単価表

単価使用年月	2025.06
歩掛適用年月	2025.06
労務調整係数	1.000-00000　0.0　0

単　44号	敷砂利		単位	m2	単位数量	1	単価	

名称・規格	条件	単位	数量	単価	金額	摘要
再生ｸﾗｯｼｬｰﾗﾝ RC-40		m3	0.1			
合計						
単価						円／m2

1次単価表

単価使用年月	2025.06
歩掛適用年月	2025.06
労務調整係数	1.000-00000　0.0　0

単　45号	敷鉄板	鋼材規格:22×1,524×3,048(mm),作業区分:設置･撤去	単位	m2	単位数量	100	単価	

名称・規格	条件	単位	数量	単価	金額	摘要
敷鉄板設置･撤去	設置･撤去	m2	100			単　65号
敷鉄板賃料	22×1,524×3,048(mm),無,240日,無,無	枚	22			単　66号
合計						
単価						円／m2

1次単価表

単価使用年月	2025.06
歩掛適用年月	2025.06
労務調整係数	1.000-00000　0.0　0

単　46号	敷鉄板	鋼材規格:22×1,524×6,096(mm),作業区分:設置･撤去	単位	m2	単位数量	100	単価	

名称・規格	条件	単位	数量	単価	金額	摘要
敷鉄板設置･撤去	設置･撤去	m2	100			単　65号
敷鉄板賃料	22×1,524×6,096(mm),無,240日,無,無	枚	11			単　67号
合計						
単価						円／m2

1次単価表

単価使用年月	2025.06
歩掛適用年月	2025.06
労務調整係数	1.000-00000　0.0　0

単　47号	敷鉄板	鋼材規格:22×1,524×6,096(mm),作業区分:撤去	単位	m2	単位数量	100	単価	

名称・規格	条件	単位	数量	単価	金額	摘要
敷鉄板設置･撤去	撤去	m2	100			単　68号
敷鉄板賃料	22×1,524×6,096(mm),無,300日,無,無	枚	11			単　69号
合計						
単価						円／m2

１次単価表

単価使用年月	2025.06
歩掛適用年月	2025.06
労務調整係数	1.000-00000　0.0　0

単　48号	土木シート		単位	m2	単位数量	1	単価	

名称・規格	条件	単位	数量	単価	金額	摘要
土木シート		ｍ２	1			
合計						
単価						円／m2

１次単価表

単価使用年月	2025.06
歩掛適用年月	2025.06
労務調整係数	1.000-00000　0.0　0

単　49号	ﾎﾟﾝﾌﾟ排水	排水量:120以上450(m3/h)未満,排水方法:作業時排水	単位	日	単位数量	150	単価	

名称・規格	条件	単位	数量	単価	金額	摘要
ﾎﾟﾝﾌﾟ設置･撤去		箇所	4			単　70号
ポンプ運転	120以上450(m3/h)未満,作業時排水	日	150			単　71号
合計						
単価						円／日

１次単価表

単価使用年月	2025.06
歩掛適用年月	2025.06
労務調整係数	1.000-00000　0.0　0

単　50号	暗渠排水管		単位	m	単位数量	1	単価	

名称・規格	条件	単位	数量	単価	金額	摘要
暗渠排水管	据付･撤去,波状管及び網状管,450～600㎜,不要,全ての費用	m	1			
合計						
単価						円／m

１次単価表

単価使用年月	2025.06
歩掛適用年月	2025.06
労務調整係数	1.000-00000　0.0　0

単　51号	土のう	大型土のう規格:1.08*1.1	単位	袋	単位数量	1	単価	

名称・規格	条件	単位	数量	単価	金額	摘要
大型土のう工	製作･設置,流用土,6m以下	袋	1			単　72号
合計						
単価						円／袋

１次単価表

単価使用年月	2025.06
歩掛適用年月	2025.06
労務調整係数	1.000-00000　0.0　0

単　52号	土のう	大型土のう規格:1.08*1.1	単位	袋	単位数量	1	単価	

名称・規格	条件	単位	数量	単価	金額	摘要
大型土のう工	撤去,6m以下	袋	1			単　73号
合計						
単価						円／袋

１次単価表

単価使用年月	2025.06
歩掛適用年月	2025.06
労務調整係数	1.000-00000　0.0　0

単　53号	交通誘導警備員		単位	人日	単位数量	1	単価	

名称・規格	条件	単位	数量	単価	金額	摘要
交通誘導警備員B		人日	1			単　74号
合計						
単価						円／人日

1次単価表

単価使用年月	2025.06
歩掛適用年月	2025.06
労務調整係数	1.000-00000　0.0　0

単　54号	仮設材運搬費		単位	t	単位数量	1	単価	

名称・規格	条件	単位	数量	単価	金額	摘要
仮設材等の運搬 (鋼矢板、H形鋼、覆工板、敷鉄板等)	北海道・東北・北陸・中・四国・九州,4km,12m以内,各種(実数入力),0,無	t	1			単　75号
仮設材等の積込み取卸し費	積込み、取卸し(片道分)	t	1			単　76号
合計						
単価						円／t

1次単価表

単価使用年月	2025.06
歩掛適用年月	2025.06
労務調整係数	1.000-00000　0.0　0

単　55号	仮設材運搬費		単位	t	単位数量	1	単価	

名称・規格	条件	単位	数量	単価	金額	摘要
仮設材等の運搬 (鋼矢板、H形鋼、覆工板、敷鉄板等)	北海道・東北・北陸・中・四国・九州,4km,12m以内,各種(実数入力),0,無	t	1			単　75号
仮設材等の運搬 (鋼矢板、H形鋼、覆工板、敷鉄板等)	北海道・東北・北陸・中・四国・九州,4km,12m以内,各種(実数入力),0,無	t	1			単　75号
仮設材等の積込み取卸し費	積込み、取卸し(往復分)	t	1			単　77号
合計						
単価						円／t

２次単価表

単価使用年月	2025.06
歩掛適用年月	2025.06
労務調整係数	1.000-00000　0.0　0

単　56号	鉄筋工[市場単価]	SD345 D13,一般構造物,10t未満,無,無,無,無,補正無(鉄筋割合10%未満含む),補正無(一般構造物)	単位	t	単位数量	1	単価	

名称・規格	条件	単位	数量	単価	金額	摘要
鉄筋ｺﾝｸﾘｰﾄ用棒鋼 SD345 D13		t	1.03			
鉄筋工 加工･組立共 一般構造物		t	1			
諸雑費(まるめ)		式	1			
合計						
単価						円／t

２次単価表

単価使用年月	2025.06
歩掛適用年月	2025.06
労務調整係数	1.000-00000　0.0　0

単　57号	足場工	単管足場,必要,標準(1.0)	単位	掛m2	単位数量	100	単価	

名称・規格	条件	単位	数量	単価	金額	摘要
土木一般世話役		人	1.9			
とび工		人	8.4			
普通作業員		人	1.8			
ﾗﾌﾃﾚｰﾝｸﾚｰﾝ[油圧伸縮ｼﾞﾌﾞ型] 25t吊		日	0.8			
諸雑費(率+まるめ)		式	1			
合計						
単価						円／掛m2

２次単価表

単価使用年月	2025.06
歩掛適用年月	2025.06
労務調整係数	1.000-00000　0.0　0

単　58号	鋼矢板材料 (6-20m以外は適用外)	SYW295,25H型,11.5m/枚	単位	枚	単位数量	1	単価	

名称・規格	条件	単位	数量	単価	金額	摘要
鋼矢板 SYW295 ﾊｯﾄ型(10H､25H､45H)		t	1.3			
諸雑費(まるめ)		式	1			
合計						
単価						円／枚

２次単価表

単価使用年月	2025.06
歩掛適用年月	2025.06
労務調整係数	1.000-00000　0.0　0

単　59号	鋼矢板圧入(Nmax<=25)	陸上,25H型,12m以下	単位	枚	単位数量	10	単価	

名称・規格	条件	単位	数量	単価	金額	摘要
土木一般世話役		人	0.588			
特殊作業員		人	0.588			
とび工		人	1.176			
油圧式杭圧入引抜機運転	圧入(Nmax<=25),25H型	日	0.588			単　79号
ﾗﾌﾃﾚｰﾝｸﾚｰﾝ運転	25t吊 排ｶﾞｽ対策型(第3次基準値)	日	0.588			単　80号
諸雑費(率+まるめ)		式	1			
合計						
単価						円／枚

２次単価表

単価使用年月	2025.06
歩掛適用年月	2025.06
労務調整係数	1.000-00000　0.0　0

単　60号	油圧式杭圧入引抜機据付･解体	圧入(Nmax<=25),25H型,陸上	単位	回	単位数量	1	単価	

名称・規格	条件	単位	数量	単価	金額	摘要
土木一般世話役		人	0.29			
特殊作業員		人	0.29			
とび工		人	0.58			
油圧式杭圧入引抜機運転	圧入(Nmax<=25),25H型	日	0.25			単　79号
ﾗﾌﾃﾚｰﾝｸﾚｰﾝ運転	25t吊 排ｶﾞｽ対策型(第3次基準値)	日	0.3			単　80号
諸雑費(まるめ)		式	1			
合計						
単価						円／回

２次単価表

単価使用年月	2025.06
歩掛適用年月	2025.06
労務調整係数	1.000-00000　0.0　0

単　61号	鉄筋工[市場単価]	SD345 D16～25,一般構造物,10t未満,無,無,無,無,補正無(鉄筋割合10%未満含む),差筋及び杭頭処理	単位	t	単位数量	1	単価	

名称・規格	条件	単位	数量	単価	金額	摘要
鉄筋ｺﾝｸﾘｰﾄ用棒鋼 SD345 D16～25		t	1.03			
鉄筋工 加工･組立共 一般構造物		t	1			
諸雑費(まるめ)		式	1			
合計						
単価						円／t

２次単価表

単価使用年月	2025.06
歩掛適用年月	2025.06
労務調整係数	1.000-00000　0.0　0

単　62号	鉄筋工[市場単価]	SD345 D16～25,一般構造物,10t未満,無,無,無,無,補正無(鉄筋割合10%未満含む),補正無(一般構造物)	単位	t	単位数量	1	単価	

名称・規格	条件	単位	数量	単価	金額	摘要
鉄筋ｺﾝｸﾘｰﾄ用棒鋼 SD345 D16～25		t	1.03			
鉄筋工 加工･組立共 一般構造物		t	1			
諸雑費(まるめ)		式	1			
合計						
単価						円／t

２次単価表

単価使用年月	2025.06
歩掛適用年月	2025.06
労務調整係数	1.000-00000　0.0　0

単　63号	構造物とりこわし	無筋構造物,機械施工,無し,無し,必要	単位	m3	単位数量	1	単価	

名称・規格	条件	単位	数量	単価	金額	摘要
無筋構造物 昼間 機械施工 制約無		m3	1			
諸雑費(まるめ)		式	1			
合計						
単価						円／m3

２次単価表

単価使用年月	2025.06
歩掛適用年月	2025.06
労務調整係数	1.000-00000　0.0　0

単　64号	処分費(m3)		単位	m3	単位数量	100	単価	

名称・規格	条件	単位	数量	単価	金額	摘要
処分費 処分費（無筋）		m3	100			
合計						
単価						円／m3

２次単価表

単価使用年月	2025.06
歩掛適用年月	2025.06
労務調整係数	1.000-00000　0.0　0

単　65号	敷鉄板設置･撤去	設置･撤去	単位	m2	単位数量	100	単価	

名称・規格	条件	単位	数量	単価	金額	摘要
土木一般世話役		人	0.295			
とび工		人	0.295			
普通作業員		人	0.295			
ﾊﾞｯｸﾎｳ(ｸﾛｰﾗ型)運転		日	0.295			単　81号
諸雑費(率+まるめ)		式	1			
合計						
単価						円／m2

２次単価表

単価使用年月	2025.06
歩掛適用年月	2025.06
労務調整係数	1.000-00000　0.0　0

単　66号	敷鉄板賃料	22×1,524×3,048(mm),無,240日,無,無	単位	枚	単位数量	1	単価	

名称・規格	条件	単位	数量	単価	金額	摘要
敷き鉄板賃料 22×1524×3048mm	供用日数:240日	枚	1			
諸雑費(まるめ)		式	1			
合計						
単価						円／枚

２次単価表

単価使用年月	2025.06
歩掛適用年月	2025.06
労務調整係数	1.000-00000　0.0　0

単　67号	敷鉄板賃料	22×1,524×6,096(mm),無,240日,無,無	単位	枚	単位数量	1	単価	

名称・規格	条件	単位	数量	単価	金額	摘要
敷き鉄板賃料 22×1524×6096mm	供用日数:240日	枚	1			
諸雑費(まるめ)		式	1			
合計						
単価						円／枚

２次単価表

単価使用年月	2025.06
歩掛適用年月	2025.06
労務調整係数	1.000-00000　0.0　0

単　68号	敷鉄板設置･撤去	撤去	単位	m2	単位数量	100	単価	

名称・規格	条件	単位	数量	単価	金額	摘要
土木一般世話役		人	0.143			
とび工		人	0.143			
普通作業員		人	0.143			
ﾊﾞｯｸﾎｳ(ｸﾛｰﾗ型)運転		日	0.143			単　81号
諸雑費(率+まるめ)		式	1			
合計						
単価						円／m2

２次単価表

単価使用年月	2025.06
歩掛適用年月	2025.06
労務調整係数	1.000-00000　0.0　0

単　69号	敷鉄板賃料	22×1,524×6,096(mm),無,300日,無,無	単位	枚	単位数量	1	単価	

名称・規格	条件	単位	数量	単価	金額	摘要
敷き鉄板賃料 22×1524×6096mm	供用日数:300日	枚	1			
諸雑費(まるめ)		式	1			
合計						
単価						円／枚

２次単価表

単価使用年月	2025.06
歩掛適用年月	2025.06
労務調整係数	1.000-00000　0.0　0

単　70号	ﾎﾟﾝﾌﾟ設置･撤去		単位	箇所	単位数量	1	単価	

名称・規格	条件	単位	数量	単価	金額	摘要
土木一般世話役		人	0.5			
特殊作業員		人	0.1			
普通作業員		人	2			
ﾊﾞｯｸﾎｳ運転		日	0.5			単　82号
諸雑費(まるめ)		式	1			
合計						
単価						円／箇所

２次単価表

単価使用年月	2025.06
歩掛適用年月	2025.06
労務調整係数	1.000-00000　0.0　0

単　71号	ポンプ運転	120以上450(m3/h)未満,作業時排水	単位	日	単位数量	1	単価	

名称・規格	条件	単位	数量	単価	金額	摘要
特殊作業員		人	0.14			
工事用水中ポンプ運転	120以上450(m3/h)未満,作業時排水	日	1			単　83号
発動発電機運転	120以上450(m3/h)未満,作業時排水	日	1			単　84号
諸雑費(率+まるめ)		式	1			
合計						
単価						円／日

２次単価表

単価使用年月	2025.06
歩掛適用年月	2025.06
労務調整係数	1.000-00000　0.0　0

単　72号	大型土のう工	製作･設置,流用土,6m以下	単位	袋	単位数量	10	単価	

名称・規格	条件	単位	数量	単価	金額	摘要
土木一般世話役		人	0.278			
特殊作業員		人	0.278			
普通作業員		人	0.278			
大型土のう袋材 H=1.08m W=1.1m		袋	10			
ﾊﾞｯｸﾎｳ運転	製作･設置,6m以下	日	0.278			単　85号
諸雑費(率+まるめ)		式	1			
合計						
単価						円／袋

２次単価表

単価使用年月	2025.06
歩掛適用年月	2025.06
労務調整係数	1.000-00000　0.0　0

単　73号	大型土のう工	撤去,6m以下	単位	袋	単位数量	10	単価	

名称・規格	条件	単位	数量	単価	金額	摘要
土木一般世話役		人	0.069			
特殊作業員		人	0.069			
ﾊﾞｯｸﾎｳ運転	撤去,6m以下	日	0.069			単　86号
諸雑費(まるめ)		式	1			
合計						
単価						円／袋

２次単価表

単価使用年月	2025.06
歩掛適用年月	2025.06
労務調整係数	1.000-00000　0.0　0

単　74号	交通誘導警備員B		単位	人日	単位数量	1	単価	

名称・規格	条件	単位	数量	単価	金額	摘要
交通誘導警備員B		人	1			
諸雑費(まるめ)		式	1			
合計						
単価						円／人日

２次単価表

単価使用年月	2025.06
歩掛適用年月	2025.06
労務調整係数	1.000-00000　0.0　0

単　75号	仮設材等の運搬 (鋼矢板、H形鋼、覆工板、敷鉄板等)	北海道・東北・北陸・中・四国・九州,4km,12m以内,各種(実数入力),0,無	単位	t	単位数量	1	単価	

名称・規格	条件	単位	数量	単価	金額	摘要
基本運賃区分B 製品長12m以内 10kmまで		t	1			
諸雑費(まるめ)		式	1			
合計						
単価						円／t

２次単価表

単価使用年月	2025.06
歩掛適用年月	2025.06
労務調整係数	1.000-00000　0.0　0

単　76号	仮設材等の積込み取卸し費	積込み、取卸し（片道分）	単位	t	単位数量	1	単価	

名称・規格	条件	単位	数量	単価	金額	摘要
積込み.取卸し費（仮設材等）		t	1			
合計						
単価						円／t

２次単価表

単価使用年月	2025.06
歩掛適用年月	2025.06
労務調整係数	1.000-00000　0.0　0

単　77号	仮設材等の積込み取卸し費	積込み、取卸し（往復分）	単位	t	単位数量	1	単価	

名称・規格	条件	単位	数量	単価	金額	摘要
積込み.取卸し費（仮設材等）		t	2			
合計						
単価						円／t

２次単価表

単価使用年月	2025.06
歩掛適用年月	2025.06
労務調整係数	1.000-00000　0.0　0

単　78号	借地料(m2入力)		単位	m2	単位数量	1	単価	

名称・規格	条件	単位	数量	単価	金額	摘要
借地料		m2	1			
合計						
単価						円／m2

3次単価表

単価使用年月	2025.06
歩掛適用年月	2025.06
労務調整係数	1.000-00000　0.0　0

単　79号	油圧式杭圧入引抜機運転	圧入(Nmax<=25),25H型	単位	日	単位数量	1	単価	

名称・規格	条件	単位	数量	単価	金額	摘要
軽油		L	176			
油圧式杭圧入引抜機[ｴﾝｼﾞﾝ式ﾕﾆｯﾄ] 排ｶﾞｽ2014年規制 ﾊｯﾄ形 圧入1000kN	機械条件:供用　持込	供用日	1.46			
諸雑費(まるめ)		式	1			
合計						
単価						円／日

3次単価表

単価使用年月	2025.06
歩掛適用年月	2025.06
労務調整係数	1.000-00000　0.0　0

単　80号	ﾗﾌﾃﾚｰﾝｸﾚｰﾝ運転	25t吊 排ｶﾞｽ対策型(第3次基準値)	単位	日	単位数量	1	単価	

名称・規格	条件	単位	数量	単価	金額	摘要
運転手(特殊)		人	1			
軽油		L	95			
ﾗﾌﾃﾚｰﾝｸﾚｰﾝ[油圧伸縮ｼﾞﾌﾞ型] 排出ｶﾞｽ対策型(第3次基準値)25t吊	機械条件:供用　持込	供用日	1.46			
諸雑費(まるめ)		式	1			
合計						
単価						円／日

3次単価表

単価使用年月	2025.06
歩掛適用年月	2025.06
労務調整係数	1.000-00000　0.0　0

単　81号	ﾊﾞｯｸﾎｳ(ｸﾛｰﾗ型)運転		単位	日	単位数量	1	単価	

名称・規格	条件	単位	数量	単価	金額	摘要
運転手(特殊)		人	1			
軽油		L	119			
ﾊﾞｯｸﾎｳ(ｸﾛｰﾗ)[標準･ｸﾚｰﾝ機能付き] 山積0.8m3(平積0.6m3)2.9t吊		日	1.06			
諸雑費(まるめ)		式	1			
合計						
単価						円／日

3次単価表

単価使用年月	2025.06
歩掛適用年月	2025.06
労務調整係数	1.000-00000　0.0　0

単　82号	ﾊﾞｯｸﾎｳ運転		単位	日	単位数量	1	単価	

名称・規格	条件	単位	数量	単価	金額	摘要
運転手(特殊)		人	1			
軽油		L	65			
ﾊﾞｯｸﾎｳ(ｸﾛｰﾗ)[標準･ｸﾚｰﾝ機能付き] 山積0.8m3(平積0.6m3)2.9t吊		日	1.16			
諸雑費(まるめ)		式	1			
合計						
単価						円／日

3次単価表

単価使用年月	2025.06
歩掛適用年月	2025.06
労務調整係数	1.000-00000　0.0　0

単　83号	工事用水中ポンプ運転	120以上450(m3/h)未満,作業時排水	単位	日	単位数量	1	単価	

名称・規格	条件	単位	数量	単価	金額	摘要
工事用水中ﾓｰﾀﾎﾟﾝﾌﾟ[普通型] 潜水ﾎﾟﾝﾌﾟ　口径150mm 全揚程10m		日	1.2			
工事用水中ﾓｰﾀﾎﾟﾝﾌﾟ[普通型] 潜水ﾎﾟﾝﾌﾟ　口径200mm 全揚程10m		日	2.4			
諸雑費(まるめ)		式	1			
合計						
単価						円／日

3次単価表

単価使用年月	2025.06
歩掛適用年月	2025.06
労務調整係数	1.000-00000　0.0　0

単　84号	発動発電機運転	120以上450(m3/h)未満,作業時排水	単位	日	単位数量	1	単価	

名称・規格	条件	単位	数量	単価	金額	摘要
軽油		L	56			
発動発電機[ﾃﾞｨｰｾﾞﾙｴﾝｼﾞﾝ駆動] 60kVA		日	1.2			
諸雑費(まるめ)		式	1			
合計						
単価						円／日

3次単価表

単価使用年月	2025.06
歩掛適用年月	2025.06
労務調整係数	1.000-00000　0.0　0

単　85号	ﾊﾞｯｸﾎｳ運転	製作･設置,6m以下	単位	日	単位数量	1	単価	

名称・規格	条件	単位	数量	単価	金額	摘要
運転手(特殊)		人	1			
軽油		L	104			
ﾊﾞｯｸﾎｳ(ｸﾛｰﾗ)[標準･ｸﾚｰﾝ機能付き] 山積0.8m3(平積0.6m3)2.9t吊		日	1.39			
諸雑費(まるめ)		式	1			
合計						
単価						円／日

3次単価表

単価使用年月	2025.06
歩掛適用年月	2025.06
労務調整係数	1.000-00000　0.0　0

単　86号	ﾊﾞｯｸﾎｳ運転	撤去,6m以下	単位	日	単位数量	1	単価	

名称・規格	条件	単位	数量	単価	金額	摘要
運転手(特殊)		人	1			
軽油		L	78			
ﾊﾞｯｸﾎｳ(ｸﾛｰﾗ)[標準･ｸﾚｰﾝ機能付き] 山積0.8m3(平積0.6m3)2.9t吊		日	1.26			
諸雑費(まるめ)		式	1			
合計						
単価						円／日

機労材集計リスト（機械）

工事名	Ｒ７徳土　撫養川　鳴・大津長江　堤防耐震工事（担い手確保型）					
単価コード	名　称	規　格	単位	数量	金額	摘要
L001005006	ﾌﾞﾙﾄﾞｰｻﾞ[湿地]	7t級	日	1.304	9,441	
L001010004	ﾊﾞｯｸﾎｳ(ｸﾛｰﾗ)[標準･ｸﾚｰﾝ機能付き]	山積0.8m3(平積0.6m3)2.9t吊	日	45.418	504,083	
L001010007	ﾊﾞｯｸﾎｳ(ｸﾛｰﾗ)[標準]	山積0.8m3(平積0.6m3)	日	33.055	330,483	
L001010011	ﾊﾞｯｸﾎｳ(ｸﾛｰﾗ)[後方超小旋回型]	山積0.28m3(平積0.2m3)	日	0.486	2,949	
L001060003	ﾀｲﾔﾛｰﾗ[普通型]	運転質量8～20t	日	0.721	3,651	
L001070001	振動ﾛｰﾗ(舗装用)[ﾊﾝﾄﾞｶﾞｲﾄﾞ式]	運転質量0.5～0.6t	日	4.798	7,484	
L001070002	振動ﾛｰﾗ(舗装用)[ﾊﾝﾄﾞｶﾞｲﾄﾞ式]	運転質量0.8～1.1t	日	9.658	18,829	
L001070011	振動ﾛｰﾗ(舗装用)[搭乗･ｺﾝﾊﾞｲﾝﾄﾞ式]	運転質量3～4t	日	0.706	3,002	
L001071001	振動ﾛｰﾗ(土工用)ﾌﾗｯﾄ･ｼﾝｸﾞﾙﾄﾞﾗﾑ型	運転質量11～12t	日	0.415	4,770	
L001100005	工事用水中ﾓｰﾀﾎﾟﾝﾌﾟ[普通型]	潜水ﾎﾟﾝﾌﾟ　口径150mm 全揚程10m	日	180	70,740	
L001100007	工事用水中ﾓｰﾀﾎﾟﾝﾌﾟ[普通型]	潜水ﾎﾟﾝﾌﾟ　口径200mm 全揚程10m	日	360	185,760	
L001110011	発動発電機[ﾃﾞｨｰｾﾞﾙｴﾝｼﾞﾝ駆動]	60kVA	日	180	496,800	
L001130006	ﾗﾌﾃﾚｰﾝｸﾚｰﾝ[油圧伸縮ｼﾞﾌﾞ型]	25t吊	日	26.82	1,222,912	
L001170007	消波･根固めﾌﾞﾛｯｸ 型枠賃料	鋼製 異形ﾌﾞﾛｯｸ 10t未満	m2	1,611.062	2,658,151	
L001180001	ﾀﾝﾊﾟ及びﾗﾝﾏ	質量 60～80kg	日	3.269	2,068	
M000202062	ﾊﾞｯｸﾎｳ(ｸﾛｰﾗ)[標準･ｸﾚｰﾝ機能付き]	排ｶﾞｽ型(第1次) 山積0.45m3 2.9t吊	供用日	0.281	2,868	
M000202090	ﾊﾞｯｸﾎｳ(ｸﾛｰﾗ型)[標準型･超低騒音型]	排出ｶﾞｽ対策型(第3次基準値) 山積0.8m3	供用日	7.048	141,600	

機労材集計リスト（機械）

工事名	Ｒ７徳土　撫養川　鳴・大津長江　堤防耐震工事（担い手確保型）					
単価コード	名　称	規　格	単位	数量	金額	摘要
M000202123	ﾊﾞｯｸﾎｳ(ｸﾛｰﾗ)[後方超小旋回･超低騒音]	排出ｶﾞｽ対策型(2014年規制)山積0.45m3	供用日	0.938	17,070	
M000202128	ﾊﾞｯｸﾎｳ(ｸﾛｰﾗ)[後方超小旋回･超低騒音]	ｸﾚｰﾝ付2014年 山積0.45m3吊2.9t	供用日	3.412	71,280	
M000301005	ﾀﾞﾝﾌﾟﾄﾗｯｸ[ｵﾝﾛｰﾄﾞ･ﾃﾞｨｰｾﾞﾙ]	10t積級	供用日	34.453	718,158	
M000302008	ﾄﾗｯｸ[普通型]	10～11t積	供用日	12.154	190,796	
M000403043	ﾗﾌﾃﾚｰﾝｸﾚｰﾝ[油圧伸縮ｼﾞﾌﾞ型]	排出ｶﾞｽ対策型(第3次基準値)25t吊	供用日	6.447	226,302	
M000522042	油圧式杭圧入引抜機[ｴﾝｼﾞﾝ式ﾕﾆｯﾄ]	排ｶﾞｽ2014年規制 ﾊｯﾄ形 圧入1000kN	供用日	6.374	924,282	
M000701015	ﾓｰﾀｸﾞﾚｰﾀﾞ[土工用･排ｶﾞｽ対策型(第2次)]	ﾌﾞﾚｰﾄﾞ幅3.1m	供用日	0.703	12,376	
M000801009	ﾛｰﾄﾞﾛｰﾗ[ﾏｶﾀﾞﾑ･排ｶﾞｽ対策型(第2次)]	運転質量10t 締固め幅2.1m	供用日	0.733	10,035	
M000903010	ｺﾝｸﾘｰﾄﾎﾟﾝﾌﾟ車[ﾄﾗｯｸ架装･ﾌﾞｰﾑ式]	圧送能力 90～110m3/h	供用日	5.234	276,149	
	合計額				8,112,039	

見積単価一覧表

工事名　R7徳土　撫養川　鳴・大津長江　堤防耐震工事（担い手確保型）				
名称	規格	単位	単価	備考
処分費	無筋コンクリート	m3	1,645	運搬距離L=9.1km
借地料		式	5,617,000	A=5,617m2
連節ブロック		m2	8,880	暫定単価
2号床版		枚	55,400	暫定単価
グレーチング		枚	150,000	暫定単価
※以下は、週休2日補正として計上している金額の合計額を参考値として示したものです。				
直接工事費分	通期の週休２日経費補正	式	765,890	
共通仮設費分	通期の週休２日経費補正	式	0	

数 量 総 括 表 (1)

レベル１ 工事区分	レベル２ 工　種	レベル３ 種　別	レベル４ 細　別	レベル５ 規　格	単位	数量	備　　考
堤防・護岸					式	1	
	土工				式	1	
		掘削			式	1	
			掘削	土砂	m3	1,000	
		盛土工			式	1	
			盛土	2.5m未満	m3	340	
				2.5m以上4.0m未満	m3	40	
		残土処理工			式	1	
				土砂	m3	780	
		法面整形工	法面整形工		式	1	
				切土	m2	740	
				盛土	m2	570	
	護岸工				式	1	
		作業土工			式	1	
			床掘	土砂	m3	320	
			床掘	砂	m3	190	
			埋戻し	最大埋戻幅1.0m以下　土砂	m3	60	
			埋戻し	最大埋戻幅1.0m以上4.0m以下　土砂	m3	180	
			埋戻し	最大埋戻幅1.0m以下　砂	m3	0	
			埋戻し	最大埋戻幅4.0m以上　砂	m3	50	
			基面整正		m2	240	190.8 +43.1 +6.1

数 量 総 括 表 (2)

レベル１ 工事区分	レベル２ 工　種	レベル３ 種　別	レベル４ 細　別	レベル５ 規　格	単位	数量	備　　考
		表法ｺﾝｸﾘｰﾄﾌﾞﾛｯｸ張工			式	1	個数
			コンクリートブロック	t=500mm	m2	693	257
			割栗石	t=300mm　5～15cm	m3	208	
			裏込砕石	RC-40 t=200	m2	701	
			吸い出し防止材	t=10mm	m2	701	
		裏法コンクリート張工			式	1	
			コンクリート	σ28≧18N/mm2	m2	570	
			裏込砕石	RC-40 t=150	m2	570	
		1号天端コンクリート工			式	1	
			コンクリート	σ28≧18N/mm2	m3	26	
			型枠	一般型枠　小型構造物	m2	66	
			基礎砕石	t=27cm	m2	31	
			目地材	瀝青繊維質,t=10mm	m2	3	
		2号天端コンクリート工			式	1	
			コンクリート	σ28≧18N/mm2	m3	10	
			型枠	一般型枠　小型構造物	m2	13	
			基礎砕石	RC-40 t=150	m2	49	
			目地材	瀝青繊維質,t=10mm	m2	1	
		3号天端コンクリート工			式	1	坂路基礎ｺﾝｸﾘｰﾄ含む
			コンクリート	σ28≧18N/mm2	m3	8	
			型枠	一般型枠　小型構造物	m2	17	
			基礎砕石	RC-40 t=150	m2	31	
			目地材	瀝青繊維質,t=10mm	m2	1	

数 量 総 括 表 (3)

レベル１ 工事区分	レベル２ 工　種	レベル３ 種　別	レベル４ 細　別	レベル５ 規　格	単位	数量	備　　考
		基礎コンクリート工					
			コンクリート	σ28≧18N/mm2	m3	43	
			型枠	一般型枠　小型構造物	m2	75	
			割栗石	5～15cm	m3	33	
			基礎砕石	RC-40　t=18cm	m2	140	
			目地材	瀝青繊維質,t=10mm	m2	5	
			吸い出し防止材	t=10mm	m2	148	
		場所打ち基礎工					坂路,階段基礎Co含む
			コンクリート	σ28≧18N/mm2	m3	18	
			型枠	一般型枠　小型構造物	m2	70	
			基礎砕石	t=15cm	m2	48	
			目地材	瀝青繊維質,t=10mm	m2	2	
		横帯工			式	1	
			コンクリート	σ28≧18N/mm2	m3	2	
			型枠	一般型枠　無筋・鉄筋構造物	m2	22	
		小口止工			式	1	
			コンクリート	σ28≧18N/mm2	m3	7	
			型枠	一般型枠　無筋・鉄筋構造物	m2	39	
		表法嵩上擁壁護岸工					
			コンクリート	σ28≧18N/mm2	m3	3	
			型枠	一般型枠　小型構造物	m2	9	

数 量 総 括 表 (4)

レベル１ 工事区分	レベル２ 工　種	レベル３ 種　別	レベル４ 細　別	レベル５ 規　格	単位	数量	備　　考
		裏法矢板護岸工					
			鋼矢板 ハット型SP-25H SYW295	L=11.5m	枚	70	
		矢板保護コンクリート					
			コンクリート	σ28≧18N/mm2	m3	52	
			型枠	一般型枠	m2	166	
			目地材		m2	4	
			足場工	単管足場	掛m2	160	
		笠コンクリート					
			コンクリート	σ28≧18N/mm2	m3	23	
			型枠	一般型枠	m2	105	
			鉄筋	SD345　D13	kg	800	
			目地材	瀝青質 t=10mm	m2	2	
			溶接長		m	19	
		階段工（川表）			式	1	
			コンクリート	σ28≧18N/mm2	m3	26	
			型枠	一般型枠　無筋・鉄筋構造物	m2	55	
			基礎砕石	RC-40 t=200	m2	34	

数 量 総 括 表 (5)

レベル１ 工事区分	レベル２ 工　種	レベル３ 種　別	レベル４ 細　別	レベル５ 規　格	単位	数量	備　　考
	擁壁工				式	1	
		重力式擁壁工			式	1	
			コンクリート	H=1.0以上2.0m未満	m3	48	
			型枠	一般型枠　無筋・鉄筋構造物	m2	127	
			砕石基礎	RC-40 t=200	m2	62	
			目地材	瀝青繊維質,t=10mm	m2	5	
			足場工		掛m2	30	
		舗装止			式	1	
			コンクリート	σ28≧18N/mm2	m3	0.5	
			型枠	一般型枠　小型構造物	m2	5	
			砕石基礎	RC-30 t=100	m2	1	
			目地材	瀝青繊維質,t=10mm	m2	0	
			基面整正		m2	1	

数 量 総 括 表 (6)

レベル１ 工事区分	レベル２ 工　種	レベル３ 種　別	レベル４ 細　別	レベル５ 規　格	単位	数量	備　　考
	排水工				式	1	
		U型水路工			式	1	
			コンクリート	σ28≧18N/mm2	m3	35	
			コンクリート	σ28≧24N/mm2	m3	27	
			型枠	一般型枠　小型構造物	m2	330	
			型枠	一般型枠　無筋・鉄筋構造物	m2	108	
			均しコンクリート	σ28≧18N/mm2	m3	5	
			均しコンクリート型枠		m2	7	
			鉄筋	D13	t	1.32	
			基礎砕石	RC-40 t=150	m2	186	
			目地材	瀝青質,t=10mm	m2	6	
		集水桝			式	1	
			コンクリート	σ28≧18N/mm2	m3	1	
			コンクリート	σ28≧24N/mm2	m3	2	
			型枠	一般型枠　小型構造物	m2	9	
			型枠	一般型枠　無筋・鉄筋構造物	m2	7	
			均しコンクリート	σ28≧18N/mm2	m3	0.3	
			均しコンクリート型枠		m2	1	
			基礎砕石	RC-40 t=150	m3	5	
			鉄筋	D13	t	0.1	

数 量 総 括 表 (7)

レベル１ 工事区分	レベル２ 工　種	レベル３ 種　別	レベル４ 細　別	レベル５ 規　格	単位	数量	備　　考
		床版工			式	1	
			2号床版工	(T-140 1700×1000×175)	枚	50	
			2号床版工斜切部	(T-140 1700×1721/1693×175)	枚	1	
			2号床版工斜切部	(T-140 1700×1381/1353×175)	枚	1	
			2号床版工斜切部	(T-140 1700×1461/1061×175)	枚	1	
			2号床版工斜切部	(T-140 1700×1669/1269 ×175)	枚	1	
			2号床版工斜切部	(T-140 1700×1427/1025×175)	枚	2	
			2号床版工頂版開口部	(T-140 1700×2000×175)	枚	2	
			グレーチング	(T-140 1590×1700×130)	枚	1	
			グレーチング	開口600×600(受枠720×720)	枚	2	2号床版に含む
			鉄筋	D16	kg	34	
			無収縮モルタル		m3	0.01	
		管渠工			式	1	
			台付きコンクリート管	D400	m	4.0	
			均しコンクリート	σ28≧18N/mm2	m3	0.2	
			均しｺﾝｸﾘｰﾄ型枠	一般型枠　無筋・鉄筋構造物	m2	0.8	
			基礎砕石	RC-40 t=150	m2	2.2	

数 量 総 括 表 (8)

レベル１ 工事区分	レベル２ 工　種	レベル３ 種　別	レベル４ 細　別	レベル５ 規　格	単位	数量	備　　考
	舗装工				式	1	
		1号コンクリート舗装工			式	1	
			表層	σ28≧18N/mm2 t=200	m3	105	
			路盤	RC-40、t=150	m2	527	
			目地材	瀝青繊維質、t=10mm	m2	76	
		2号コンクリート舗装工			式	1	
			表層	σ28≧18N/mm2 t=100	m3	3	
			路盤	RC-40、t=150	m2	33	
			目地材	瀝青繊維質、t=10mm	m2	12	
		平張コンクリート工			式	1	
			表層	σ28≧18N/mm2 t=200	m3	15	
			基礎砕石	RC-30、t=100	m2	76	
			目地材	瀝青繊維質、t=10mm	m2	41	

数 量 総 括 表 (9)

レベル１ 工事区分	レベル２ 工　種	レベル３ 種　別	レベル４ 細　別	レベル５ 規　格	単位	数量	備　　考
	仮設工						
		仮設工			式	1	
			盛土	土砂	m3	300	
			土砂等運搬	土砂	m3	300	
			敷砂利	RC-40　t=100	m2	350	V=35m3
			土木シート		m2	2,400	
			ポリエチレン　管設置､撤去	φ500	m	10	
		施工ヤード	敷鉄板　設置､撤去	22×1524×3048	枚	2	A=9m2,W=2t
		施工ヤード	敷鉄板　設置､撤去	22×1524×6096	枚	260	A=2416m2,W=406t
		ブロック施工ヤード・現道巻込み	敷鉄板　撤去	22×1524×6096	枚	345	A=3201m2,W=536t
			排水ポンプ　設置、撤去	φ250　75kW	台	4	
			大型土のう　製作、設置、撤去		袋	8	
	構造物撤去工				式	1	
		構造物取壊し			式	1	
			コンクリート取壊し	機械	m3	97	

土　工　総　括　表

工種	種別	名称	土質	f	設計数量	N	C	備考
発生土								
	掘削							
			土砂	0.9	1,000	1000	900	
	床掘残土		土砂	0.9	60	60	52	(残土)
	床掘残土		砂	0.95	140	140	129	(残土)
必要土								
	堤体盛土		土砂	0.9	380	420	380	
	仮設盛土		土砂		300	300	300	
残土処理			土砂	0.9	640	640		
			土砂	0.9	300	300		仮設
			砂	0.95	140	140		

床　掘　残　土　総　括　表

種別	土質	f	床掘		埋戻		備考
			N	C	N	C	
水路工							
	土砂	0.9	169	150	80	71	
	砂	0.95	114	110	50	49	
基礎工							
	土砂	0.9	0	0	30	30	
	砂	0.95	70	70	0	0	
擁壁工							
	土砂	0.9	14	10	10	5	
	砂	0.95	0	0	0	0	
護岸工							
	土砂	0.9	63	60	70	59	
	砂	0.95	0	0	0	0	
坂路工							
	土砂	0.9	76	70	80	73	
	砂	0.95	5	0	0	2	
計							
	土砂	0.9	323	290	270	238	残土(土砂)52
	砂	0.95	188	180	50	51	残土(砂)129

土 工 計 算 書

測　点	点 間 距 離	重 心 距 離	掘削(土砂)									備　考
			断 面	平 均	数 量							
No.57 +12.08			7.5	-	-							
No.58	7.92	6.79	7.5	7.50	50.9							
No.58 +18.44	18.44	16.11	5.2	6.35	102.3							
No.58 +18.92	0.48	0.48	5.2	5.20	2.5							
No.59	1.08	1.08	5.2	5.20	5.6							
No.60	20.00	19.75	5.9	5.55	109.6							
No.61	20.00	19.63	5.8	5.85	114.8							
No.61 +4.10	4.10	4.10	5.8	5.80	23.8							
No.61 +6.10	2.00	2.00	5.8	5.80	11.6							
No.62	13.90	13.90	7.0	6.40	89.0							
No.63	20.00	20.00	6.7	6.85	137.0							
No.64	20.00	20.00	8.9	7.80	156.0							
No.65	20.00	19.92	5.4	7.15	142.4							
No.65 +10.00	10.00	10.00	5.4	5.40	54.0							
計	157.92	153.76			999.5							

土 工 計 算 書

測　点	点 間 距 離	重 心 距 離	盛土(W＜2.5m)			盛土(2.5m≦W＜4.0m)			盛土(W≧4.0m)			備　考
			断 面	平 均	数 量	断 面	平 均	数 量	断 面	平 均	数 量	
No.57 +2.09			0.0	－	－							
No.57 +12.08	9.99	9.17	1.2	0.60	5.5							
No.58	7.92	6.79	1.2	1.20	8.1							
No.58 +18.44	18.44	16.11	3.0	2.10	33.8	0.8	－	－				
No.58 +18.92	0.48	0.48	3.0	3.00	1.4	0.7	0.75	0.4				
No.59	1.08	1.08	3.0	3.00	3.2	0.8	0.75	0.8				
No.60	20.00	19.75	0.6	1.80	35.6	0.0	0.40	7.9				
No.61	20.00	19.63	2.9	1.75	34.4	0.2	0.10	2.0				
No.61 +2.10	2.10	2.10	2.9	2.90	6.1	0.2	0.20	0.4				No.61
1号坂路												
No.61 +2.10			0.2	－	－	0.2	－	－				No.61+4.10
No.61 +4.10	2.00	2.00	0.2	0.20	0.4	0.2	0.20	0.4				
No.61 +6.10	2.00	2.00	0.2	0.20	0.4	0.2	0.20	0.4				No.61+4.10
No.61 +6.10			1.3	－	－	0.2	－	－				
No.62	13.90	13.90	1.6	1.45	20.2	0.3	0.25	3.5				
No.63	20.00	20.00	1.7	1.65	33.0	0.3	0.30	6.0				
No.64	20.00	20.00	1.3	1.50	30.0	0.4	0.35	7.0				
No.64 +5.37	5.37	5.32	4.5	2.90	15.4	0.4	0.40	2.1				No.65
No.65	14.63	14.60	4.5	4.50	65.7	0.4	0.40	5.8				
No.65 +10.00	10.00	10.00	4.5	4.50	45.0	0.4	0.40	4.0				No.65
計	167.91	162.93			338.20			40.70			0.00	
			盛土計　338.2　＋ 40.7　＋ 0.0　＝ 378.9									

土 工 計 算 書

測　点	点 間 距 離	重 心 距 離	切土法面整形(川裏)			切土法面整形(川表)			切土法面整形計			備　考
			断 面	平 均	数 量	断 面	平 均	数 量	断 面	平 均	数 量	
No.57 +12.08			1.7	-	-	4.5	-	-				
No.58	7.92	6.79	1.7	1.70	11.5	4.5	4.50	30.6				
No.58 +18.44	18.44	16.11	0.0	0.85	13.7	4.4	4.45	71.7				
No.58 +18.92	0.48	0.48	0.0	0.00	0.0	4.4	4.40	2.1				
No.59	1.08	1.08	0.0	0.00	0.0	4.4	4.40	4.8				
No.60	20.00	19.75	0.5	0.25	4.9	4.5	4.45	87.9				
No.61	20.00	19.63	0.0	0.25	4.9	4.6	4.55	89.3				
No.61 +4.10	4.10	4.10	0.0	0.00	0.0	4.6	4.60	18.9				
No.61 +6.10	2.00	2.00	0.0	0.00	0.0	4.6	4.60	9.2				
No.62	13.90	13.90	0.0	0.00	0.0	4.7	4.65	64.6				
No.63	20.00	20.00	0.0	0.00	0.0	4.7	4.70	94.0				
No.64	20.00	20.00	0.0	0.00	0.0	4.8	4.75	95.0				
No.65	20.00	19.92	0.0	0.00	0.0	4.7	4.75	94.6				
No.65 +10.00	10.00	10.00	0.0	0.00	0.0	4.7	4.70	47.0				
計	157.92				35.0			709.7		35 +709.7 =	744.7	

土 工 計 算 書

測　点	点 間 距 離	重 心 距 離	盛土法面整形(川裏)									備　考
			断 面	平 均	数 量							
No.57 +2.09			0.0	-	-							
No.57 +12.08	9.99	9.17	4.4	2.20	20.2							
No.58	7.92	6.79	4.4	4.40	29.9							
No.58 +18.44	18.44	16.11	6.0	5.20	83.8							
No.58 +18.92	0.48	0.48	6.0	6.00	2.9							
No.59	1.08	1.08	5.6	5.80	6.3							
No.60	20.00	19.75	5.5	5.55	109.6							
No.61	20.00	19.63	6.2	5.85	114.8							
No.61 +2.10	2.10	2.10	6.2	6.20	13.0							No.61
1号坂路												
No.61 +2.50			0.6	-	-							No.61+4.10
No.61 +4.10	1.60	1.60	0.6	0.60	1.0							
No.61 +5.70	1.60	1.60	0.6	0.60	1.0							No.61+4.10
No.61 +6.10			0.7	-	-							
No.62	13.90	13.90	0.0	0.35	4.9							
No.63	20.00	20.00	0.0	0.00	0.0							
No.64	20.00	20.00	0.0	0.00	0.0							
No.64 +5.37	5.37	5.32	6.6	3.30	17.6							No.65
No.65	14.63	14.60	6.6	6.60	96.4							
No.65 +10.00	10.00	10.00	6.6	6.60	66.0							No.65
計	167.11				567.4			0.0		567.4 +0 =	567.4	

水路工作業土工　　(土砂)　　土 工 計 算 書

測　点	点 間 距 離	重 心 距 離	床 掘			埋戻 (W＜1.0m)			埋戻(1.0≦W1＜4.0m)			基面整正			備　考
			断 面	平 均	数 量	断 面	平 均	数 量	断 面	平 均	数 量	断 面	平 均	数 量	
No.54 +10.437									0.4	－	－	0.7	－	－	
No.55	9.56	9.57							0.5	0.45	4.3	0.7	0.70	6.7	
No.56	20.00	20.00							0.5	0.50	10.0	0.7	0.70	14.0	
No.57	20.00	20.00							0.4	0.45	9.0	0.7	0.70	14.0	
No.57 +11.71	11.71	8.83							0.0	0.20	1.8	0.3	0.50	4.4	
No.58	8.29	4.03										0.1	0.20	0.8	
No.58 +18.44	18.44	10.37										0.1	0.10	1.0	
No.58 +18.92	0.48	0.52										0.0	0.05	0.0	
No.59	1.08	1.17										0.6	0.30	0.4	
No.60	20.00	19.28										0.5	0.55	10.6	
No.60												0.6	－	－	
No.61	20.00	18.68										0.6	0.60	11.2	
No.61 +2.10	2.10	2.10										0.6	0.60	1.3	No.61
No.61 +6.10			1.1	－	－	0.2	－	－				1.0	－	－	No.62
No.62	13.90	17.29	1.1	1.10	19.0	0.2	0.20	3.5				1.0	1.00	17.3	
No.63	20.00	20.00	1.1	1.10	22.0	0.2	0.20	4.0				1.0	1.00	20.0	
No.64	20.00	22.47	1.9	1.50	33.7	0.5	0.35	7.9				1.9	1.45	32.6	
計	185.56	174.31			74.7			15.4			25.1			134.3	

水路工作業土工　　(土砂)　　土 工 計 算 書

測　点	点 間 距 離	重 心 距 離	床 掘			埋戻 (W＜1.0m)			埋戻(1.0≦W1＜4.0m)			基面整正			備　考
			断 面	平 均	数 量	断 面	平 均	数 量	断 面	平 均	数 量	断 面	平 均	数 量	
No.64			1.9	－	－	0.5	－	－	0.0	－	－	1.9	－	－	
No.65	20.00	19.72	3.8	2.85	56.2	0.0	0.25	4.9	1.3	0.65	12.8	1.9	1.90	37.5	
No.65 +10.00	10.00	10.00	3.8	3.80	38.0	0.0	0.00	0.0	1.3	1.30	13.0	1.9	1.90	19.0	No.65
計	215.56	204.03			168.9			20.3			50.9			190.8	
						埋戻計　20.3　+ 50.9 = 71.2									

水路工作業土工　　(砂)　　土 工 計 算 書

測　点	点 間 距 離	重 心 距 離	床 掘			埋戻 (W＜1.0m)			埋戻(1.0≦W1＜4.0m)			基面整正			備　考
			断 面	平 均	数 量	断 面	平 均	数 量	断 面	平 均	数 量	断 面	平 均	数 量	
No.54 +10.437			0.7	-	-										
No.55	9.56	9.57	1.2	0.95	9.1				0.4	-	-				
No.56	20.00	20.00	1.3	1.25	25.0				0.5	0.45	9.0				
No.57	20.00	20.00	1.2	1.25	25.0				0.5	0.50	10.0				
No.57 +11.71	11.71	8.83	1.0	1.10	9.7				0.5	0.50	4.4				
No.58	8.29	4.03	0.9	0.95	3.8				0.5	0.50	2.0				
No.58 +18.44	18.44	10.37	0.8	0.85	8.8				0.4	0.45	4.7				
No.58 +18.92	0.48	0.52	0.8	0.80	0.4				0.5	0.45	0.2				
No.59	1.08	1.17	0.8	0.80	0.9				0.5	0.50	0.6				
No.60	20.00	19.28	0.7	0.75	14.5				0.4	0.45	8.7				
No.60			0.9	-	-				0.5	0.25	0.0				
No.61	20.00	18.68	0.7	0.80	14.9				0.4	0.45	8.4				
No.61 +2.10	2.10	2.10	0.7	0.70	1.5				0.4	0.40	0.8				No.61
No.61 +6.10															No.62
No.62	13.90	13.90													
No.63	20.00	20.00													
No.64	20.00	22.47													
計	185.56	170.92			113.6			0.0			48.8				

水路工作業土工　　(砂)　　土 工 計 算 書

測　点	点 間 距 離	重 心 距 離	床 掘			埋戻 (W＜1.0m)			埋戻(1.0≦W1＜4.0m)			基面整正			備　考
			断 面	平 均	数 量	断 面	平 均	数 量	断 面	平 均	数 量	断 面	平 均	数 量	
No.64															
No.65	20.00	19.72													
No.65 +10.00	10.00	10.00													
計	215.56	200.64			113.6			0.0			48.8			0.0	
						埋戻計　0.0 + 48.8 = 48.8									

基礎工作業土工

土 工 計 算 書

測　点	点 間 距 離	重 心 距 離	床 掘　(砂)			埋戻（土砂）　(W＜1.0m)			埋戻(土砂)(1.0≦W1＜4.0m)			基面整正			備　　考
			断 面	平 均	数 量	断 面	平 均	数 量	断 面	平 均	数 量	断 面	平 均	数 量	
No.57 +11.71			1.1	－	－	0.4	－	－				0.9	－	－	
No.58	8.29	4.34	1.1	1.10	4.8	0.4	0.40	1.7				0.9	0.90	3.9	
No.58 +18.44	18.44	10.85	1.2	1.15	12.5	0.5	0.45	4.9				0.9	0.90	9.8	
No.58 +18.92	0.48	0.49	1.2	1.20	0.6	0.5	0.50	0.2				0.9	0.90	0.4	
No.59	1.08	1.16	0.7	0.95	1.1	0.3	0.40	0.5				0.1	0.50	0.6	
No.60	20.00	19.24	1.5	1.10	21.2	0.7	0.50	9.6				0.9	0.50	9.6	
No.61	20.00	18.81	1.1	1.30	24.5	0.6	0.65	12.2				0.9	0.90	16.9	
No.61 +2.10	2.10	2.10	1.1	1.10	2.3	0.6	0.60	1.3				0.9	0.90	1.9	No.61
計	70.39	56.99			67.0			30.4			0.0			43.1	
						埋戻計　30.4　+ 0.0　= 30.4									

擁壁工作業土工　　(土砂)　　土 工 計 算 書

測　点	点 間 距 離	重 心 距 離	床 掘			埋戻 (W＜1.0m)			埋戻(1.0≦W1＜4.0m)			基面整正			備　考
			断 面	平 均	数 量	断 面	平 均	数 量	断 面	平 均	数 量	断 面	平 均	数 量	
No.64			1.4	-	-	0.5	-	-				0.4	-	-	
No.65	20.00	20.39	0.0	0.70	14.3	0.0	0.25	5.1				0.1	0.25	5.1	
No.65 +10.00	10.00	10.00	0.0	0.00	0.0	0.0	0.00	0.0				0.1	0.10	1.0	No.65
計	30.00	30.39			14.3			5.1			0.0			6.1	
						埋戻計　5.1　+ 0.0　= 5.1									

護岸工作業土工　　(土砂)　　土 工 計 算 書

測　点	点 間 距 離	重 心 距 離	床 掘			埋戻 (W＜1.0m)			埋戻(1.0≦W1＜4.0m)			基面整正			備　考
			断 面	平 均	数 量	断 面	平 均	数 量	断 面	平 均	数 量	断 面	平 均	数 量	
No.57 +2.09			0.0	－	－				0.0	－	－				
No.57 +12.08	9.99	9.17	1.2	0.60	5.5				1.2	0.60	5.5				
No.58	7.92	6.79	1.2	1.20	8.1				1.2	1.20	8.1				
No.58 +18.44	18.44	16.11	1.7	1.45	23.4				1.7	1.45	23.4				
No.58 +18.92	0.48	0.48	1.7	1.70	0.8				1.7	1.70	0.8				
No.59	1.08	1.08	1.7	1.70	1.8				1.7	1.70	1.8				
No.60	20.00	19.75	0.0	0.85	16.8				0.0	0.85	16.8				
No.61	20.00	19.63	0.4	0.20	3.9	0.4	－	－							
No.61 +2.10	2.10	2.10	0.4	0.40	0.8	0.4	0.40	0.8							No.61
No.61 +6.10															
No.62	13.90	13.90													
No.63	20.00	20.00													
No.64	20.00	20.00													
No.64 +5.37	5.37	5.32													
No.65	14.63	14.60	0.2	－	－	0.2	－	－							
No.65 +10.00	10.00	10.00	0.2	0.20	2.0	0.2	0.20	2.0							No.65
計	163.91	158.93			63.1			2.8			56.4			0.0	
						埋戻計　2.8 ＋ 56.4 ＝ 59.2									

坂路工作業土工

土 工 計 算 書

測　点	点 間 距 離	重 心 距 離	床 掘　(土砂)			床 掘　(砂)			埋戻(土砂)(1.0≦W1＜4.0m)			埋戻(砂)(1.0≦W1＜4.0m)			備　考
			断 面	平 均	数 量	断 面	平 均	数 量	断 面	平 均	数 量	断 面	平 均	数 量	
1号坂路															
No.61 +2.10			19.1	－	－	1.2	－	－	18.2	－	－	0.6	－	－	No.61+4.10
No.61 +4.10	2.00	2.00	19.1	19.10	38.2	1.2	1.20	2.4	18.2	18.20	36.4	0.6	0.60	1.2	
No.61 +6.10	2.00	2.00	19.1	19.10	38.2	1.2	1.20	2.4	18.2	18.20	36.4	0.6	0.60	1.2	No.61+4.10
計	4.00	4.00			76.4			4.8			72.8			2.4	

護岸工

細　　別	略　図　お　よ　び　計　算　式	数量および備考
表法コンクリートブロック張工	延長＝ 別途計算書より	150.8　m
コンクリートブロック	(t=500mm)	
	A=	692.75　m2
割栗石	(5～15cm)	
	V=　別途計算書より　＝	208.08　m3
裏込砕石	(RC-40　t=20cm)	
	A=　別途計算書より　＝	700.69　m2
吸い出し防止材	(t=10mm)	
	A=　＝	700.69　m2
裏法コンクリート張工	延長＝ 別途計算書より	81.9　m
コンクリート	(σ28≧18N/mm2)	
	A=　別途計算書より　＝	570.12　m2
裏込砕石	(RC-40　t=15cm)	
	V=　別途計算書より　＝	570.12　m2
1号天端コンクリート	延長＝	148.6　m
コンクリート	(σ28≧18N/mm2)	
	V=　別途計算書より　＝	25.77　m3
型枠	(一般型枠　小型構造物)	
	A=　別途計算書より　＝	66.43　m2
基礎砕石	(RC-40　t=27cm)	
	A=　別途計算書より　＝	31.06　m2
目地材	(瀝青繊維質,t=10mm)	
	A=　＝	2.53　m2
2号天端コンクリート	延長＝	64.11　m
コンクリート	(σ28≧18N/mm2)	
	V=　別途計算書より　＝	9.74　m3
型枠	(一般型枠　小型構造物)	
	A=　別途計算書より　＝	12.82　m2
基礎砕石	(RC-40　t=15cm)	
	A=　別途計算書より　＝	48.72　m2
目地材	(瀝青繊維質,t=10mm)	
	A=　別途計算書より　＝	0.96　m2

護岸工

細　　別	略　図　お　よ　び　計　算　式		数量および備考	
3号天端コンクリート	延長＝		86.59	m
コンクリート	(σ28≧18N/mm2)			
	V=　別途計算書より	＝	7.79	m3
型枠	(一般型枠　小型構造物)			
	A=　別途計算書より	＝	17.32	m2
基礎砕石	(RC-40　t=15cm)			
	A=　別途計算書より	＝	31.43	m2
目地材	(瀝青繊維質,t=10mm)			
	A=　別途計算書より	＝	0.78	m2
基礎コンクリート工	表法コンクリートブロック張工		150.8	m
コンクリート	(σ28≧18N/mm2)			
	V=　別途計算書より	＝	43.27	m3
型枠	(一般型枠　小型構造物)			
	A=　別途計算書より	＝	75.38	m2
割栗石	(5～15cm)			
	V=　別途計算書より	＝	33.20	m3
基礎砕石	(RC-40　t=18cm)			
	A=　43.27*1/10	＝	140.20	m2
吸い出し防止材	(t=10mm)			
	A=	＝	147.74	m2
目地材	(瀝青繊維質,t=10mm)			
	A=	＝	4.50	m2
場所打ち基礎工			57.0	m
コンクリート	(σ28≧18N/mm2)			
	V=　別途計算書より	＝	17.51	m3
型枠	(一般型枠　小型構造物)			
	A=　別途計算書より	＝	70.33	m2
基礎砕石	(RC-40　t=15cm)			
	A=　別途計算書より	＝	48.41	m2
目地材	(瀝青繊維質,t=10mm)			
	A=　別途計算書より	＝	1.77	m2

護岸工

細　　別	略　図　お　よ　び　計　算　式		数量および備考	
横帯	1、2号		2	箇所
コンクリート	(σ28≧18N/mm2)			
	V=　別途計算書より	=	2.18	m3
型枠	(一般型枠　無筋・鉄筋構造物)			
	A=　別途計算書より	=	22.49	m2
1号小口止工			1	箇所
コンクリート	(σ28≧18N/mm2)			
	V=　別途計算書より	=	3.37	m3
型枠	(一般型枠　無筋・鉄筋構造物)			
	A=　別途計算書より	=	14.41	m2
2号小口止工			1	箇所
コンクリート	(σ28≧18N/mm2)			
	V=　別途計算書より	=	1.43	m3
型枠	(一般型枠　無筋・鉄筋構造物)			
	A=　別途計算書より	=	9.87	m2
3号小口止工			1	箇所
コンクリート	(σ28≧18N/mm2)			
	V=　3.37	=	2.19	m3
型枠	(一般型枠　無筋・鉄筋構造物)			
	A=　14.41	=	15.10	m2
小口止計				
コンクリート	(σ28≧18N/mm2)	=	6.99	m3
型枠	(一般型枠　無筋・鉄筋構造物)	=	39.38	m2
表法嵩上擁壁護岸工			8.1	m
コンクリート	(σ28≧18N/mm2)			
	V=　別途計算書より	=	3.10	m3
型枠	(一般型枠　小型構造物)			
	A=　別途計算書より	=	8.76	m2
目地材	(瀝青繊維質,t=10mm)			
	A=　別途計算書より	=	0.02	m2

表法コンクリートブロック張工

数　量　計　算　書

測 点	点 間 距 離 (平均)	壁高 H(m)	ｺﾝｸﾘｰﾄﾌﾞﾛｯｸ張 2.236H			割栗石(50～150mm) t=300mm			裏込砕石(RC-40)t=200mm L=2.236H+0.053			吸出し防止材 t=10mm L=2.236H+0.053				
			断面 L	平 均	数 量	断面 A	平 均	数 量	断面 L	平 均	数 量	断面 L	平 均	数 量	天端長	基礎長
No.57 +15.54	－	2.017	4.51	－	－	1.35	－	－	4.56	－	－	4.56	－	－		
No.58	4.46	1.997	4.47	4.490	20.03	1.34	1.345	6.00	4.52	4.540	20.25	4.52	4.540	20.25	3.510	4.880
No.59	20.00	1.946	4.35	4.410	88.20	1.31	1.325	26.50	4.40	4.460	89.20	4.40	4.460	89.20	19.070	21.860
No.60	20.00	2.019	4.51	4.430	88.60	1.35	1.330	26.60	4.57	4.485	89.70	4.57	4.485	89.70	19.910	20.220
小計	44.46														42.49	46.96
No.60 +0.20	－	2.019	4.51	－	－	1.35	－	－	4.57	－	－	4.57	－	－		
No.61	19.80	2.035	4.55	4.530	89.69	1.37	1.360	26.93	4.60	4.585	90.78	4.60	4.585	90.78	19.650	20.100
No.62	20.00	2.084	4.66	4.605	92.10	1.40	1.385	27.70	4.71	4.655	93.10	4.71	4.655	93.10		
No.62 +4.65	4.65	2.084	4.66	4.660	21.67	1.40	1.400	6.51	4.71	4.710	21.90	4.71	4.710	21.90		
小計	44.45														44.30	44.75
No.62 +7.95	－	2.084	4.66	－	－	1.40	－	－	4.71	－	－	4.71	－	－		
No.63	12.05	2.105	4.71	4.685	56.45	1.41	1.405	16.93	4.76	4.735	57.06	4.76	4.735	57.06		
No.64	20.00	2.144	4.79	4.750	95.00	1.44	1.425	28.50	4.85	4.805	96.10	4.85	4.805	96.10		
No.64 +15.10	15.10	2.143	4.79	4.790	72.33	1.44	1.440	21.74	4.84	4.845	73.16	4.84	4.845	73.16	15.070	15.165
小計	47.15														47.12	47.22
No.64 +15.30	－	2.144	4.79	－	－	1.44	－	－	4.85	－	－	4.85	－	－		
No.65	4.70	2.080	4.65	4.720	22.18	1.40	1.420	6.67	4.70	4.775	22.44	4.70	4.775	22.44		
No.65 +10.00	10.00	2.080	4.65	4.650	46.50	1.40	1.400	14.00	4.70	4.700	47.00	4.70	4.700	47.00		
小計	14.70														14.70	14.70
計	150.76				692.75			208.08			700.69			700.69	148.61	67.44

裏法コンクリート張工

数　量　計　算　書

測 点	点 間 距 離	壁高 H(m)	コンクリート張工 2.236H			裏込砕石(RC-40) t=150mm										
			断面 L	平　均	数　量	断面 L	平　均	数　量	断面 L	平　均	数　量	断面 L	平　均	数　量	天端長	基礎長
No.57 +12.36	-	2.686	6.01	-	-	6.01	-	-								
No.58	7.64	2.671	5.97	5.990	45.76	5.97	5.990	45.76							5.840	4.100
No.58 +18.44	18.44	2.643	5.91	5.940	109.53	5.91	5.940	109.53							14.710	10.990
No.58 +18.92	0.48	2.643	5.91	5.910	2.84	5.91	5.910	2.84								0.490
No.58 +19.89	0.97	2.441	5.46	5.685	5.51	5.46	5.685	5.51								1.070
No.59	0.11	2.441	5.46	5.460	0.60	5.46	5.460	0.60								
No.59 +3.43	3.43	2.438	5.45	5.455	18.71	5.45	5.455	18.71								
No.59 +4.40	0.97	2.637	5.90	5.675	5.50	5.90	5.675	5.50								1.040
No.59 +5.85	1.45	2.635	5.89	5.895	8.55	5.89	5.895	8.55								1.460
No.60	14.15	2.623	5.87	5.880	83.20	5.87	5.880	83.20							13.740	13.330
No.61	20.00	2.706	6.05	5.960	119.20	6.05	5.960	119.20							19.410	18.830
No.61 +1.18	1.18	2.712	6.06	6.055	7.14	6.06	6.055	7.14							1.180	1.180
No.61 +2.10	0.92	1.185	2.65	4.355	4.01	2.65	4.355	4.01							3.190	0.920
小計	69.74														65.48	56.95
No.64 +5.68	-	2.938	6.57	-	-	6.57	-	-								
No.65	14.22	2.947	6.59	6.580	93.57	6.59	6.580	93.57							14.29	14.15
No.65 +10.00	10.00	2.954	6.61	6.600	66.00	6.61	6.600	66.00								
															24.29	24.15
計	81.85				570.12			570.12							89.77	81.10

表法コンクリートブロック張護岸工

号計算書	数　量　計　算　書	NO.

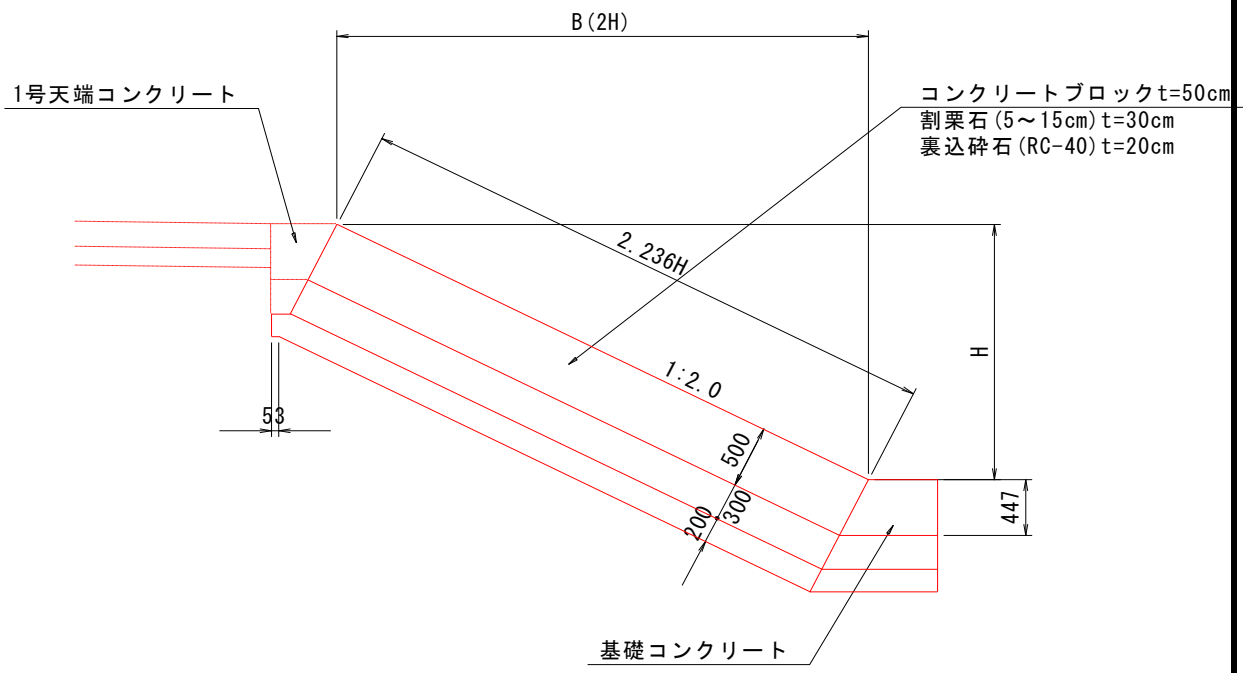

名 称 ・ 規 格	計　　算　　式（1.0m当たり）	単 位	数　量
コンクリートブロック t=50cm	2.236*H	m2	別途計算書より 692.75
割栗石 5～15cm	2.236*H*0.30	m3	別途計算書より 208.08
裏込砕石 RC-40　t=200	2.236*H+0.053	m2	別途計算書より 700.69
吸い出し防止材 t=10mm	2.236*H+0.053	m2	700.69
延　長		m	150.76

1号天端コンクリート工(表)

号計算書	数　量　計　算　書	NO.

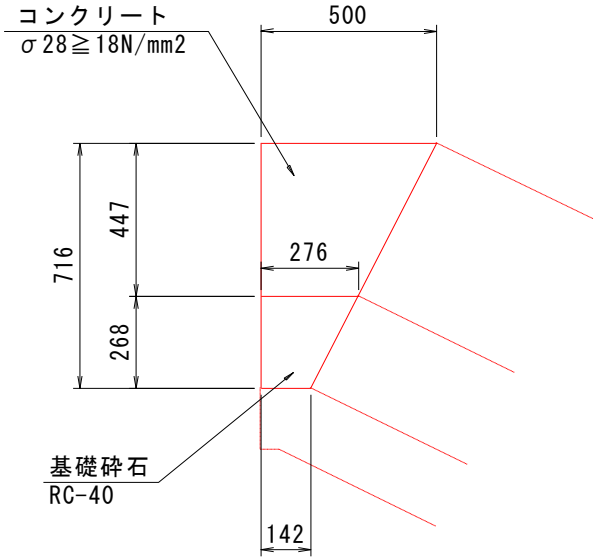

名称・規格	計　算　式（10.0m当たり）	単位	数量
コンクリート σck≧18N/mm2	1/2*(0.50+0.276)*0.447*10.0　= 1.734	m3	25.77
型枠 一般型枠　小型構造物	0.447*10.0　= 4.47	m2	66.43
基礎砕石 t=27cm	1/2*(0.276+0.142)*10.0　= 2.09	m2	31.06
目地材 t=10mm	1.734*1/10　= 0.17	m2	2.53
延　長	No.57+15.54 ～ No.60+0.00　L= 42.49 No.60+0.20 ～ No.62+4.65　L= 44.30 No.62+7.95 ～ No.64+15.10　L= 47.12 No.64+15.30 ～ No.65+10.00　L= 14.70 L= 148.61	m	148.61

基礎コンクリート工(表)

号計算書	数　量　計　算　書	NO.

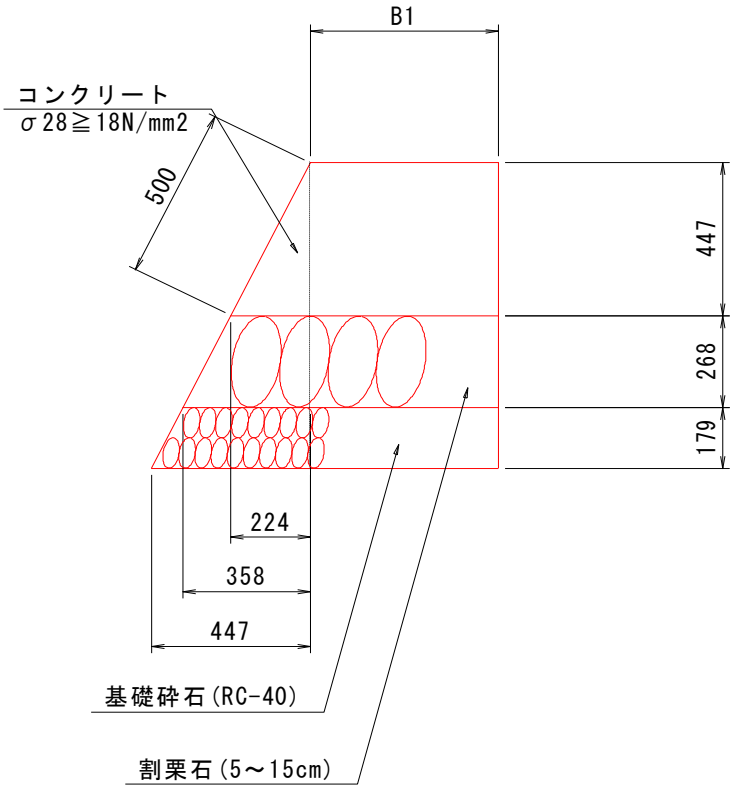

B1平均 = 0.53

名称・規格	計算式(1.0m当たり)		単位	数量
コンクリート σck≧18N/mm2	1/2*(B1*2+0.224)*0.447	= 0.287	m3	43.27
型枠 一般型枠　小型構造物	0.500	= 0.50	m2	75.38
割栗石 5～15cm	B1*0.268+1/2*(0.224+0.358)*0.268	= 0.22	m3	33.2
基礎砕石 t=18cm	B1+1/2*(0.358+0.447)	= 0.93	m2	140.2
目地材 t=10mm	1/2*(B1*2+0.224)*0.447*1/10	= 0.03	m2	4.5
吸い出し防止材 t=10mm	B1+0.447	= 0.98	m2	147.7
延　長			m	150.8

表法嵩上擁壁護岸工

号計算書　　数　量　計　算　書　　NO.

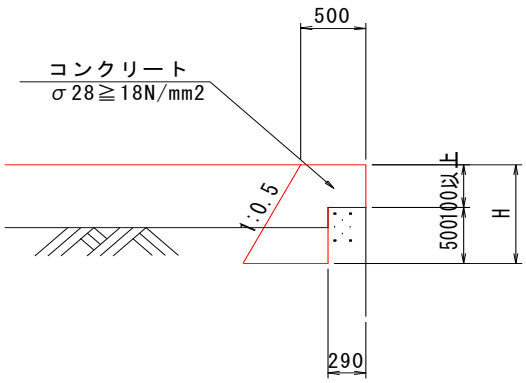

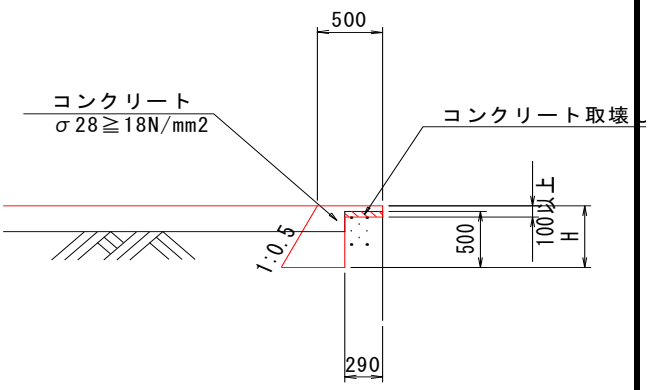

名 称 ・ 規 格	計　　算　　式（1m当たり）	単 位	全体数量
コンクリート σck≧18N/mm2	1/2*(0.50+0.50+0.5*H)*H-0.29*0.50= 0.25*H^2+0.50*H-0.145　　=	m3	3.10
型枠 一般型枠	1.118*H+H-0.50　　=	m2	8.76
目地材 t=10mm	3.1*1/10　　=	m2	0.02
延　長			
	No.57+3.800～No.57+12.080　　=	m	8.10

表護岸基礎工

数　量　計　算　書

測 点	点 間 距 離		表法基礎ｺﾝｸﾘｰﾄ												備　考
			幅B1	平　均	数　量										
No.57 +15.54	－		0.72	－	－										No.58
No.58	4.46		0.72	0.718	3.20										
No.59	20.00		0.24	0.478	9.56										
No.60	20.00		0.54	0.388	7.76										
小計	44.46														
No.60 +0.20	－		0.54	－	－										No.60
No.61	19.80		0.53	0.532	10.53										
No.62	20.00		0.45	0.490	9.80										
No.62 +4.65	4.65		0.45	0.453	2.11										No.62
小計	44.45														
No.62 +7.95	－		0.45	－	－										No.62
No.63	12.05		0.40	0.425	5.12										
No.64	20.00		0.26	0.329	6.58										
No.64 +15.10	15.10		0.26	0.260	3.93										No.64
小計	47.15		0.40	0.330	15.56										
No.64 +15.30	－		0.26	－	－										No.64
No.65	4.70		0.39	0.326	1.53										
No.65 +10.00	10.00		0.39	0.391	3.91										No.65
小計	14.70														
計	150.76				79.59										
		平均	79.59 ／ 150.76 ＝		0.53										

裏法コンクリートブロック張護岸工

号計算書	数　量　計　算　書	NO.

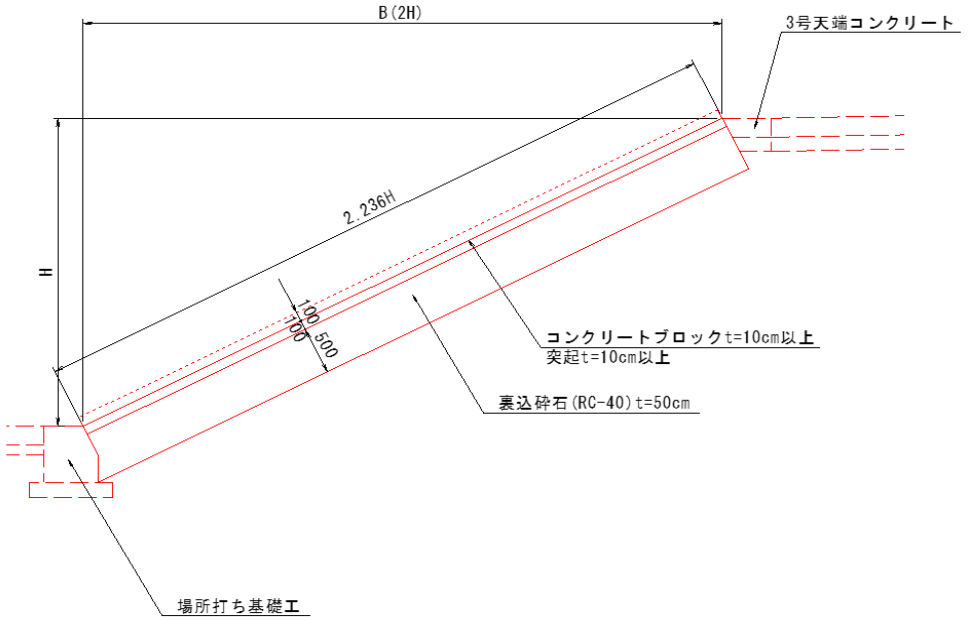

名 称 ・ 規 格	計　算　式（1.0m当たり）	単 位	数　量
コンクリートブロック t=10cm以上突起t=10cm以上	2.236*H	m2	570.12
裏込砕石 t=50cm	2.236*H	m2	570.12
目地材 t=10mm	2.236*H*0.10*1/10	m2	57.01
延　長	別途計算書より	m	81.85

2号天端コンクリート工

号計算書	数　量　計　算　書	NO.

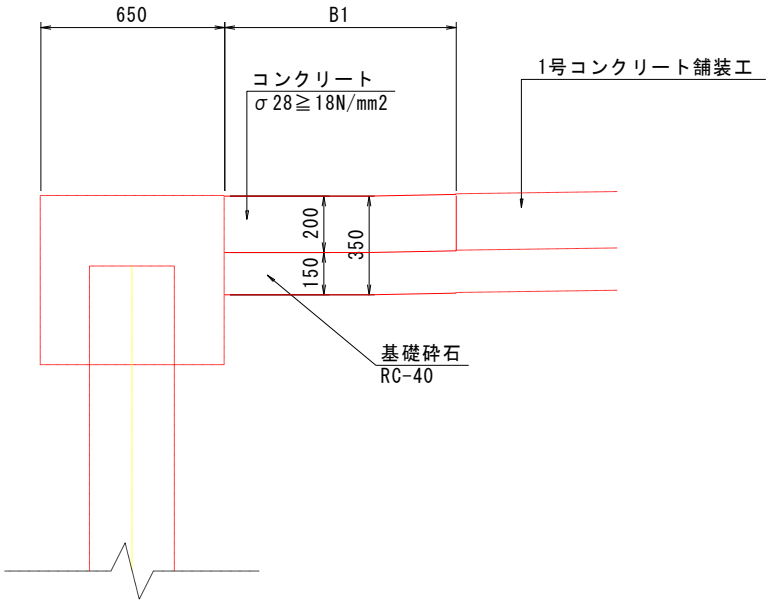

B1(平均)= 0.76

名 称 ・ 規 格	計　算　式（10.0m当たり）	単 位	数　量
コンクリート σck≧18N/mm2	0.20*B1*10　= 1.52	m3	9.74
型枠 一般型枠　小型構造物	0.20*10.00　= 2.00	m2	12.82
基礎砕石 t=15cm	B1*10.0　= 7.60	m2	48.72
目地材 t=10mm	1.52*1/10　= 0.15	m2	0.96
延　長	No.61+1.18 ～ No.64+5.37	m	64.11

3号・坂路天端コンクリート工

号計算書	数　量　計　算　書	NO.

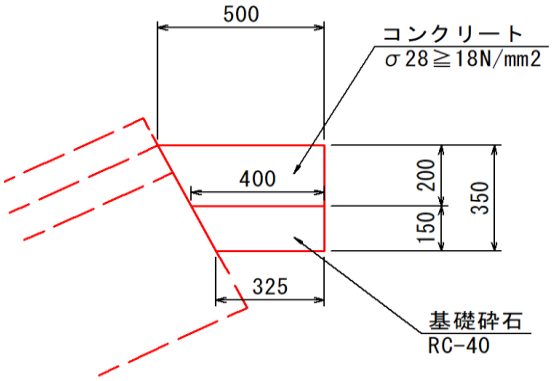

名 称 ・ 規 格	計　　算　　式（10.0m当たり）		単 位	数　量
コンクリート σck≧18N/mm2	1/2*(0.50+0.40)*0.20*10.0	= 0.900	m3	7.79
型枠 一般型枠　小型構造物	0.20*10.0	= 2.00	m2	17.32
基礎砕石 t=15cm	1/2*(0.40+0.325)*10.0	= 3.63	m2	31.43
目地材 t=10mm	0.9*1/10	= 0.09	m2	0.78
延　長	別途計算書より		m	86.59

場所打ち基礎工

号計算書	数　量　計　算　書	NO.

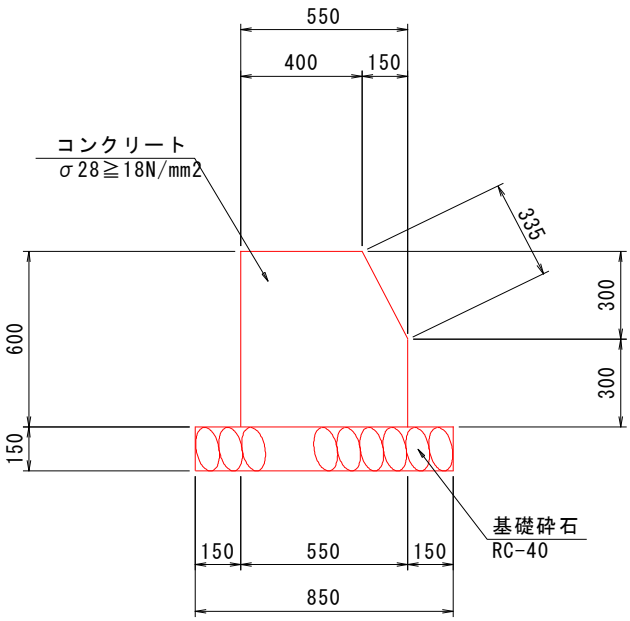

名称・規格	計　算　式（10.0m当たり）	単位	数量
コンクリート σck≧18N/mm2	(0.55*0.60-1/2*0.15*0.30)*10.0　= 3.075	m3	17.51
型枠 一般型枠　小型構造物	(0.30+0.335+0.60)*10.0　= 12.35	m2	70.33
基礎砕石 t=15cm	0.85*10.0　= 8.50	m2	48.41
目地材 t=10mm	3.075*1/10　= 0.31	m2	1.77
延　長	No.57+12.36 ～ No.61+2.10　L= 56.95	m	56.95

裏法天端ｺﾝｸﾘｰﾄ

数　量　計　算　書

測 点	3号天端 Co距離	2号天端 Co距離	3号天端ｺﾝｸﾘｰﾄ			2号天端ｺﾝｸﾘｰﾄ						
			幅B1	平　均	数　量	幅B1	平　均	数　量				
No.57 +12.36			0.50	-	-							
No.58	5.84		0.50	0.500	2.92							
No.59	16.27		0.50	0.500	8.14							
No.60	19.60		0.50	0.500	9.80							
No.61	19.41		0.50	0.500	9.71							
No.61 +1.18	1.18		0.50	0.500	0.59							
No.61 +1.18'						0.50	-	-				
No.61 +7.02		5.84				0.50	0.500	2.92				
No.62		12.98				0.82	0.659	8.55				
No.63		20.00				0.82	0.818	16.36				
No.64		20.00				0.82	0.819	16.38				
No.64 +5.37		5.29				0.82	0.820	4.34				
No.64 +5.68			0.50	-	-							
No.65 +5.75	14.29		0.50	0.500	7.14							
No.65 +10.00	10.00		0.50	0.500	5.00							
計	86.59	64.11						48.55				
						平均B1=48.55/64.105 =		0.76				

1、2号横帯

号計算書　　数　量　計　算　書　　NO.

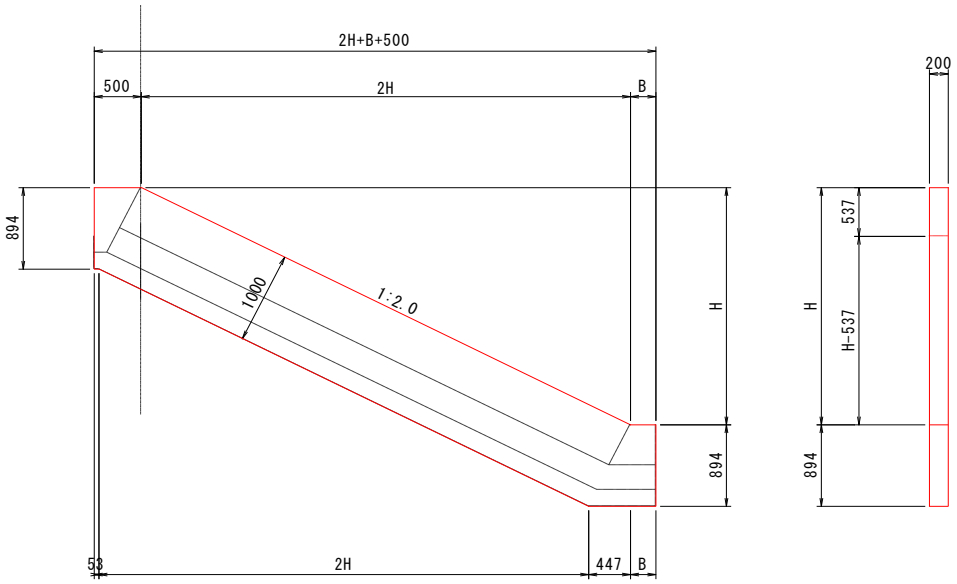

名称	測点	H	B
1号横帯	NO.60+0.1付近	2019	494
2号横帯	NO.64+15.2付近	2096	394

名称・規格	計算式（1.0式当たり）	単位	数量
コンクリート σck≧18N/mm2	((2H+B+0.5)*(H+0.894)-(1/2(2H+B+B)*H)- (1/2(2H+0.053+0.053)*H))*0.20	m3	
型枠 一般型枠　無筋・鉄筋構造物	((2H+B+0.5)*(H+0.894)-(1/2(2H+B+B)*H)- (1/2(2H+0.053+0.053)*H))*2+(0.894*2)*0.20	m2	
上段　コンクリート 下段　一般型枠		m3 m2	
1号 1号	1.08 11.16	m3 m2	1.08 11.16
2号 2号	1.1 11.33	m3 m2	1.10 11.33
	コンクリート　合計 一般型枠　合計	m3 m2	2.18 22.49

1号小口止工

号計算書	数　量　計　算　書	NO.

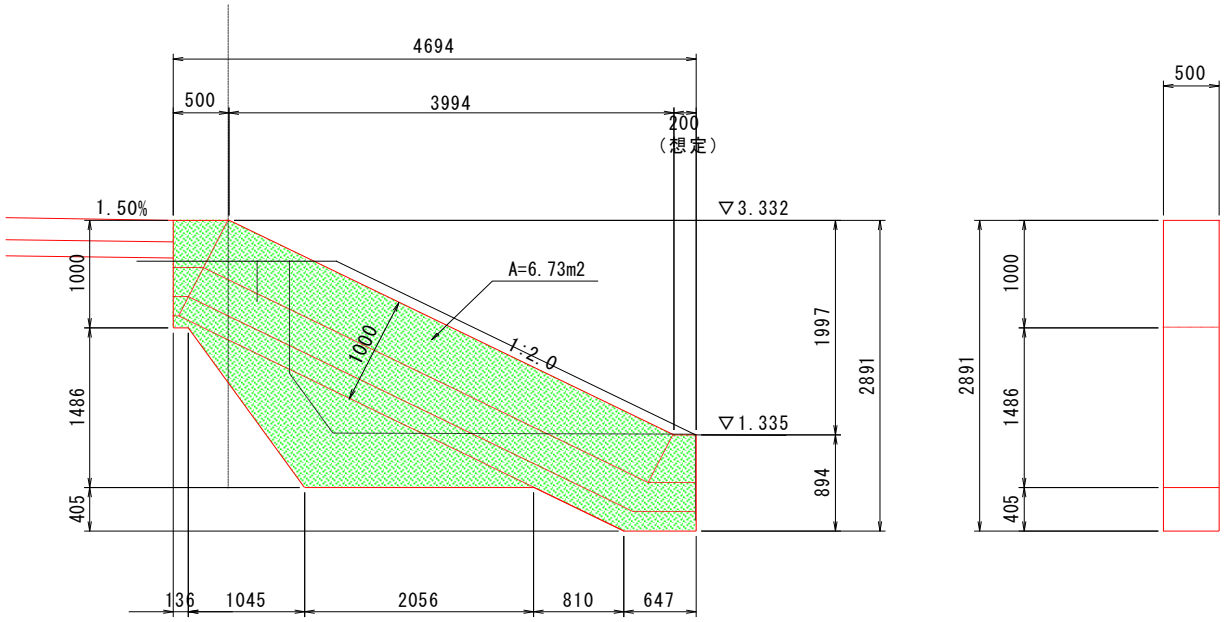

名称・規格	計　算　式（1.0式当たり）	単位	数量
コンクリート σck≧18N/mm2	断面積　図面より　6.73m2 6.73*0.50　= 3.365	m3	3.37
型枠 一般型枠　無筋・鉄筋構造物	(0.894+1.0)*0.50+6.73*2　= 14.41	m2	14.41
延長 測点	NO.57+12.3付近　川表	箇所	1

2号小口止工

号計算書	数　量　計　算　書	NO.

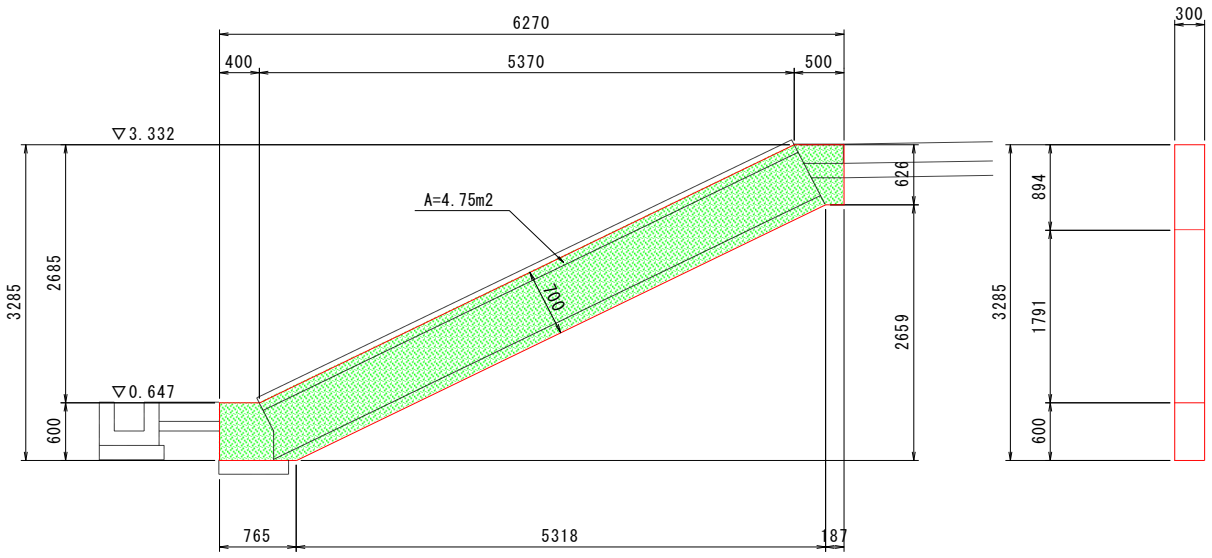

名 称 ・ 規 格	計　　算　　式（1.0式当たり）	単 位	数　量
コンクリート σck≧18N/mm2	断面積　図面より　4.75m2 4.75*0.30　　= 1.425	m3	1.43
型枠 一般型枠　無筋・鉄筋構造物	(0.60+0.626)*0.30+4.75*2　　= 9.87	m2	9.87
延長 測点	NO.57+12.2付近　　川裏	箇所	1

3号小口止工

号計算書	数　量　計　算　書	NO.

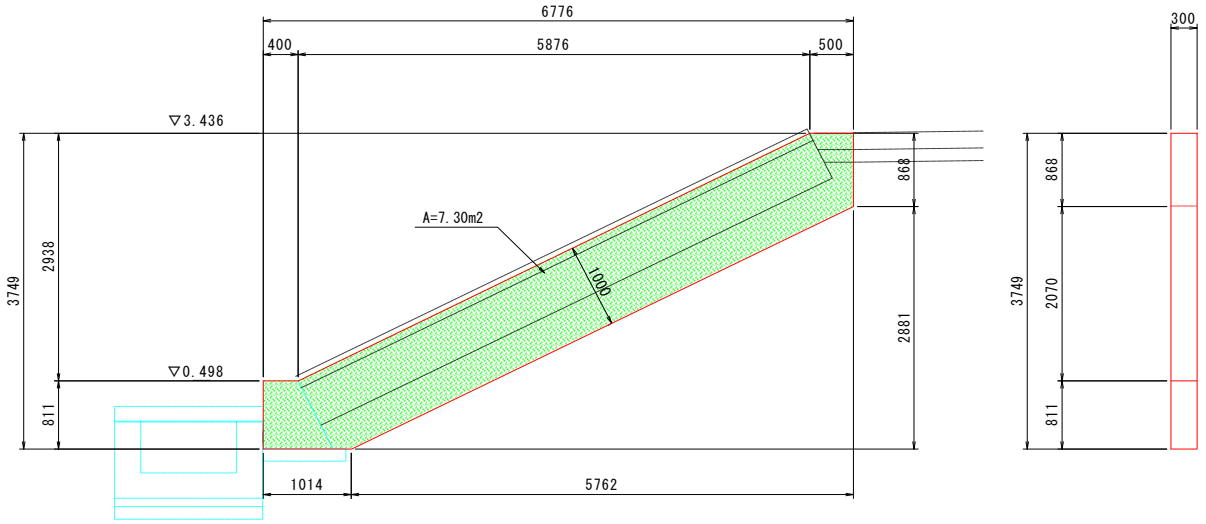

名称・規格	計　算　式（1.0式当たり）	単位	数量
コンクリート σck≧18N/mm2	断面積　図面より　7.30m2 7.30*0.30　= 2.190	m3	2.19
型枠 一般型枠　無筋・鉄筋構造物	(0.868+0.811)*0.30+7.30*2　= 15.10	m2	15.10
延長 測点	NO.64+5.36付近　川裏	箇所	1

護岸工

号計算書	数　量　計　算　書	NO.

裏法矢板護岸工

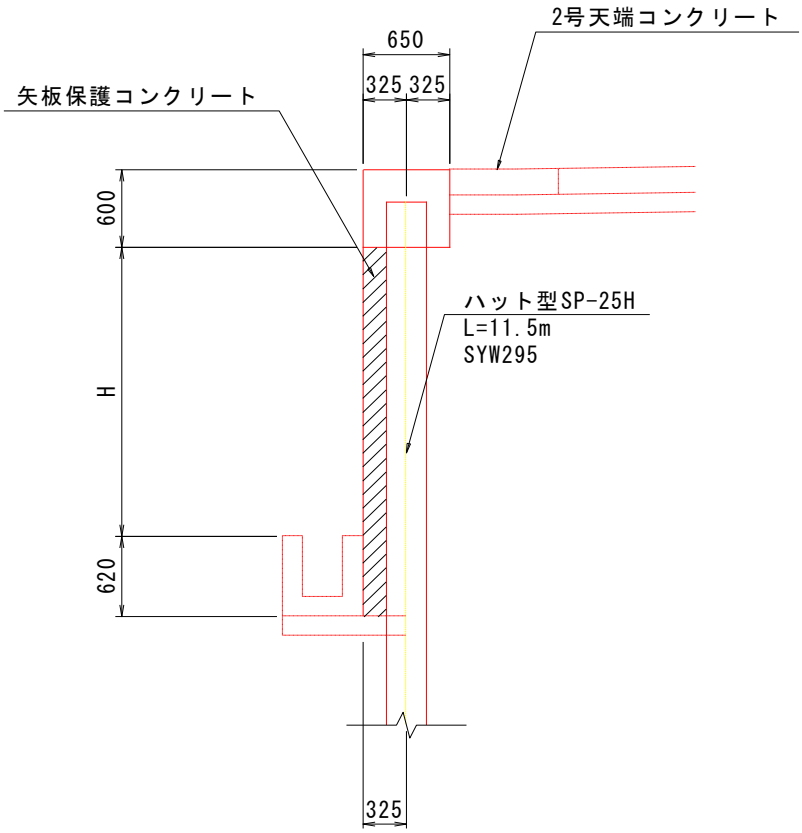

名称・規格	計　算　式（1.0m当たり）	単位	全体数量
延　長	No.61+2.28～No.64+5.36	m	63.00
鋼矢板　ハット型 SYW295 SP-25H L=11.5m	63.0/0.90	枚	70
	1枚当たり重量　11.5*113=1299.5kg/枚 W=70*1299.5	kg	90965

護岸工

号計算書	数　量　計　算　書	NO.

矢板保護コンクリート

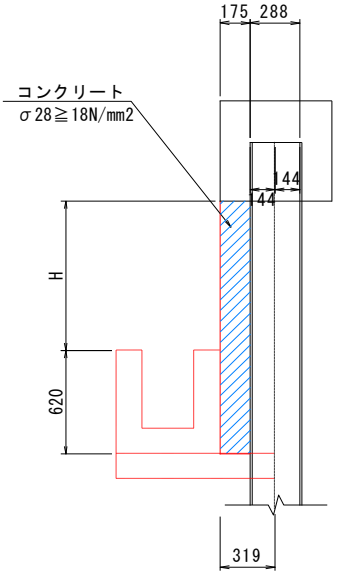

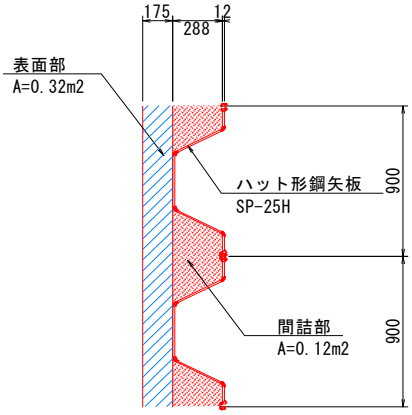

矢板保護コンクリート1.8m当たり数量

表面部面積:A=1.80*0.175=0.32m2
間詰部面積:A=0.12*2　　=0.24m2
合計面積:A=0.56m2

体積:V=0.56×H/1.8(m3)・・・・・・1.0m当たり

1.0m当り

コンクリート(m3)	型枠(m2)
0.56(H+0.62)/1.8	H+0.62

注記)
・目地材は、笠コンクリートと同位置の9.9mに1箇所の割合で設置のこと。
・コンクリートは、1.8m当たり数量を1.0m当たりに換算した値です。

名称・規格	計　算　式（1.0m当たり）	単位	全体数量
延　長	No.61+6.87～No.64+5.37	m	58.42
矢板保護コンクリート σ28≧18N/mm2	別途計算書より	m3	51.53
型枠 一般型枠　小型構造物	別途計算書より	m2	165.57
目地材 瀝青繊維質 t=10mm	標準目地間隔9.9m 51.53*1/9.90	m2	4.10
足場工 単管足場	※笠コンクリート含む 別途計算書より	掛m2	164.40

護岸工

号計算書	数　量　計　算　書	NO.

笠コンクリート工

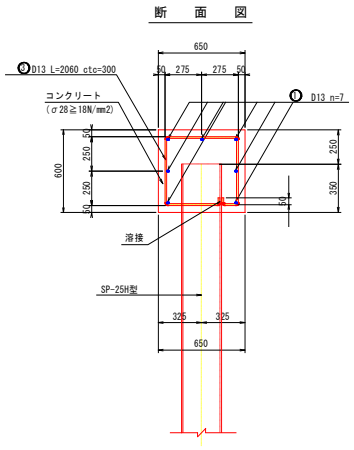

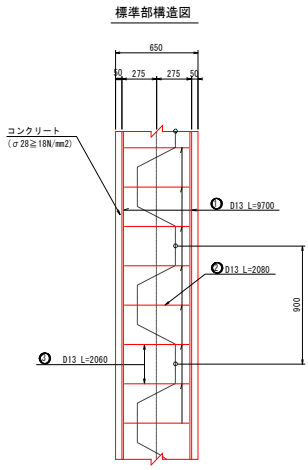

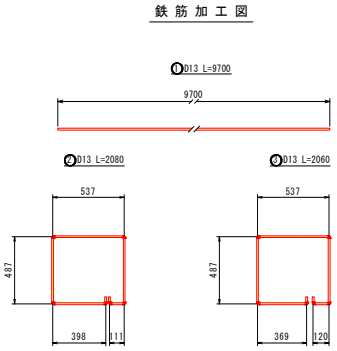

鉄筋質量表　　9.9m当たり

記号	径	長さ (mm)	本数	単位重量 (kg/m)	1本当り重量 (kg)	重量 (kg)	摘要
1	D13	9700	7	0.995	9.65	67.6	
2	D13	2080	11	0.995	2.07	22.8	
3	D13	2060	22	0.995	2.05	45.1	
					D13	SD345	135.5kg / 9.9m

9.9m当たり

名称	規格	単位	数量
溶接		ヶ所	33

名称・規格	計算式（1.0m当たり）		単位	全体数量
延　長			m	58.42
コンクリート σ28≧18N/mm2	0.65*0.60	= 0.400	m3	23.37
型枠 一般型枠　小型構造物	0.60*3	= 1.800	m2	105.16
鉄筋 SD345 D13	鉄筋質量表より　135.5kg/9.90m(標準目地間隔) 135.5/9.90	= 13.700	kg	800
目地材 瀝青繊維質 t=10mm	コンクリート量×1/9.90m(標準目地間隔) 0.400*1/9.90	= 0.040	m2	2.34
溶接長	0.05*2*33/9.90	= 0.333	m	19.45

矢板保護コンクリート工

数　量　計　算　書

測 点	点 間 距 離	壁高 H+0.62 (m)	コンクリート A=0.56(H+0.62)/1.8			型　枠　L=H+0.62							壁高 H(m)	笠コン 底面高	堤脚水路 上面高
			断面 A	平　均	数　量	断面 L	平　均	数　量							
No.61 +6.870		2.690	0.837	—	—	2.690	—	—					2.070	2.782	0.712
No.62	13.13	2.755	0.857	0.847	11.12	2.755	2.723	35.75					2.135	2.794	0.659
No.63	20.00	2.854	0.888	0.873	17.46	2.854	2.805	56.10					2.234	2.813	0.579
No.64	20.00	2.954	0.919	0.904	18.08	2.954	2.904	58.08					2.334	2.831	0.497
No.64 +5.37	5.29	2.957	0.920	0.920	4.87	2.957	2.956	15.64					2.337	2.836	0.499
合 計	58.42				51.53			165.57							

矢板保護コンクリート工

数　量　計　算　書

測 点	点 間 距 離	高さ H+0.6 (m)	単管足場 ※笠コンクリート含む										壁高 H(m)	笠コン 底面高	堤脚水路 上面高
			壁高	平　均	数　量										
No.61 +6.870		2.670	2.67	—	—								2.070	2.782	0.712
No.62	13.13	2.735	2.74	2.703	35.49								2.135	2.794	0.659
No.63	20.00	2.834	2.83	2.785	55.70								2.234	2.813	0.579
No.64	20.00	2.934	2.93	2.884	57.68								2.334	2.831	0.497
No.64 +5.37	5.29	2.937	2.94	2.936	15.53								2.337	2.836	0.499
合 計	58.42			(掛m2)	164.40										

階段工

細　　別	略　図　お　よ　び　計　算　式	数量および備考
階段工 川表側		2.0　基
	名　称　　測　点　　高さH	
	1号階段　NO.57+14.4付近　1.997	
	2号階段　NO.62+6.3付近　2.091	
コンクリート	(σ28≧18N/mm2)	
	V= ＝	25.56　m3
型枠	(一般型枠　無筋・鉄筋構造物)	
	A= ＝	54.50　m2
基礎砕石	(RC-40 t=200)	
	A= ＝	34.00　m2

15号階段工　数　量　調　書

階段工　堤外

1.0箇所当たり

項　目	規　格	略　図　お　よ　び　計　算　式		
コンクリート	σ28≧18N/mm2			
	階段部	V1= 3.7*3.00	＝	11.10 m3
	側壁部	V2= 4.2*0.20*2	＝	1.68 m3
			計	12.78 m3
型枠	一般型枠			
	階段部	A1= (0.25*8+0.659+0.65)*3.00	＝	9.93 m2
	側壁部	A2= 4.2*4+(0.659+0.65)*0.20*2	＝	17.32 m2
			計	27.25 m2
基礎砕石				
	RC-40 t=200	A1= 1.00/0.2*3.40	＝	17.00 m2
延長				
		NO.57+14.4付近		1.0 箇所
		NO.62+6.3付近		1.0 箇所

擁壁工

細　別	略　図　お　よ　び　計　算　式		数量および備考	
1号・2号重力式擁壁	延長＝		22.66	m
コンクリート	(σ28≧18N/mm2)　　重力式　H=1.0～2.0m			
	V=　別途算出	＝	33.30	m3
型枠	(一般型枠　無筋・鉄筋構造物)			
	A=　別途算出	＝	75.10	m2
基礎砕石	(RC-40　t=20cm)			
	A=　別途算出	＝	32.90	m2
目地材	(瀝青繊維質,t=10mm)			
	A=　別途算出	＝	3.40	m2
足場工				
	A=　別途算出	＝	28.20	掛m2
3号重力式擁壁	延長＝		28.79	m
コンクリート	(σ28≧18N/mm2)			
	V=　別途算出	＝	12.86	m3
型枠	(一般型枠　無筋・鉄筋構造物)			
	A=　別途算出	＝	46.21	m2
基礎砕石	(RC-40　t=20cm)			
	A=　別途算出	＝	26.75	m2
目地材	(瀝青繊維質,t=10mm)			
	A=　別途算出	＝	1.30	m2
4号重力式擁壁	延長＝		1.60	m
コンクリート	(σ28≧18N/mm2)			
	V=　別途算出	＝	1.46	m3
型枠	(一般型枠　無筋・鉄筋構造物)			
	A=　別途算出	＝	5.30	m2
基礎砕石	(RC-40　t=20cm)			
	A=　別途算出	＝	2.00	m2
重力式擁壁計				
コンクリート	(σ28≧18N/mm2)	＝	47.62	m3
型枠	(一般型枠　無筋・鉄筋構造物)	＝	126.61	m2
基礎砕石	(RC-40　t=20cm)	＝	61.65	m2
目地材	(瀝青繊維質,t=10mm)	＝	4.70	m2
足場工		＝	28.20	掛m2

擁壁工

細　　別	略　図　お　よ　び　計　算　式	数量および備考
舗装止	延長＝	4.00　m
コンクリート	(σ28≧18N/mm2)　　小型（A）　0.5≦H<1.0m	
	V=　別途算出　＝	0.48　m3
型枠	(一般型枠　小型構造物)	
	A=　別途算出　＝	4.80　m2
基礎砕石	(RC-40　t=10cm)	
	A=　別途算出　＝	0.80　m2
目地材	t=10mm	
	A=　別途算出　＝	0.05　m2
基面整正		
	A=　別途算出　＝	1.20　m2

擁壁工

細　　別	略　図　お　よ　び　計　算　式	数量および備考
擁壁工延長	測　点　　延長	
1号取り付け道路	No.61+1.5　　下流側	
	No.61+2.5　　11.33	
	No.61+6.6　　上流側	
	No.61+5.7　　11.33	
	合　計	22.66　m
3号重力式擁壁		別途算出
4号重力式擁壁		別途算出
舗装止	No.61+2.1	
	No.61+6.1　　4.00	
	合　計	4.0　m

擁壁工

号計算書	数　量　計　算　書	NO.

1号重力式擁壁(下流側)　　2号重力式擁壁(上流側)

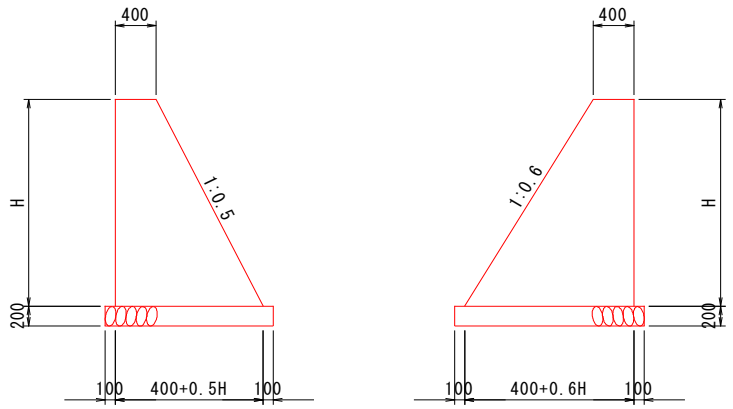

名 称 ・ 規 格	計　　算　　式（1m当たり）	単 位	全体数量
コンクリート σck≧18N/mm2	1号重力式擁壁 1/2*(0.40+0.40+0.5*H)*H = 0.4H+0.25H^2 2号重力式擁壁 1/2*(0.40+0.40+0.6*H)*H = 0.4H+0.3H^2	m3	33.30
型枠 一般型枠　無筋・鉄筋構造物	1号重力式擁壁 (1.00+1.118)*H 2号重力式擁壁 (1.00+1.166)*H	m2	75.10
基礎砕石 RC-40 t=200	1号重力式擁壁 0.60+0.5*H 2号重力式擁壁 0.60+0.6*H	m2	32.90
目地材 t=10mm	1号,2号重力式擁壁 33.3*1/10	m2	3.40
足場工	1号,2号重力式擁壁	掛m2	28.20
基面整正	1号重力式擁壁 0.60+0.5*H 2号重力式擁壁 0.60+0.6*H	m2	32.90

3号重力式擁壁

号計算書　　数　量　計　算　書　　NO.

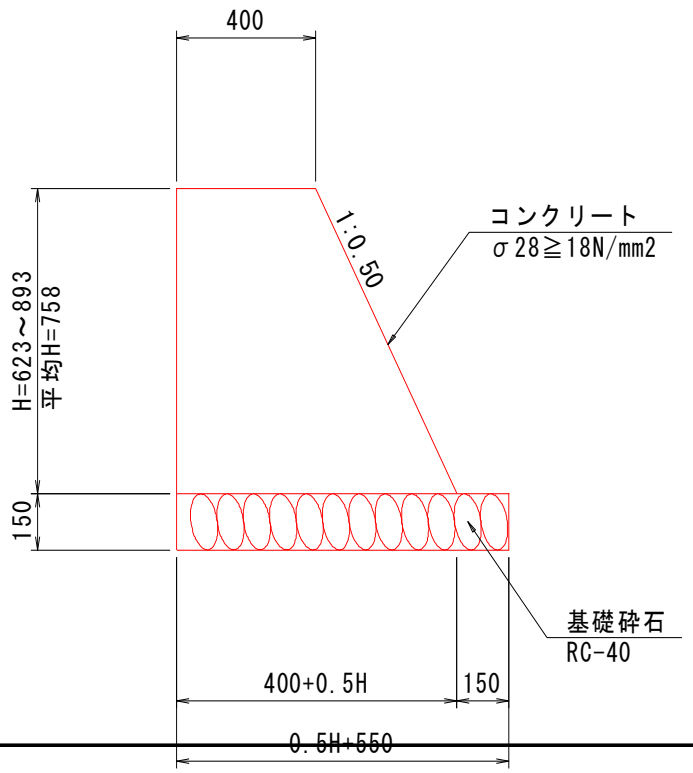

名称・規格	計算式（10.0m当たり）	単位	数量
コンクリート σck≧18N/mm2	(0.25*0.758^2+0.4*0.758)*10.0 = 4.468	m3	12.86
型枠 一般型枠　小型構造物	2.118*0.758*10.0 = 16.05	m2	46.21
基礎砕石 t=15cm	(0.5*0.758+0.55)*10.0 = 9.29	m2	26.75
目地材 t=10mm	*1/10 = 0.45	m2	1.30
延　長	No.64+0.652～No.64+5.37　L= 4.64 No.64+5.68～No.65+10.00　L= 24.15	m	28.79

4号重力式擁壁

号計算書　　数　量　計　算　書

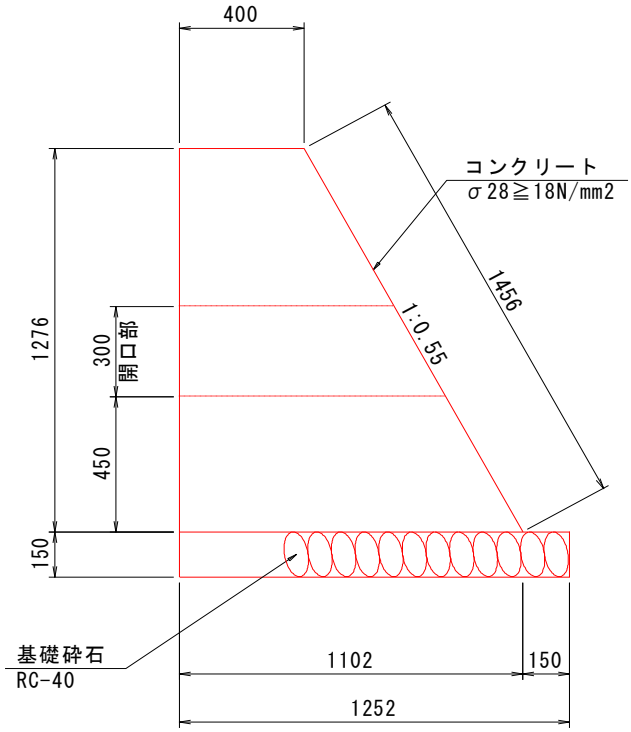

延長　　L=1.6m

名称・規格	計算式（1式）		単位	数量
コンクリート σck≧18N/mm2	(1.102+0.4)*1.276/2*1.6-0.30*0.30*0.7718	= 1.464	m3	1.46
型枠 一般型枠　小型構造物	(1.276+1.456)*1.6+0.3*(0.854+0.689)*2	= 5.30	m2	5.30
基礎砕石 t=15cm	1.252*1.6	= 2.00	m2	2.00

舗装止工(1号取付道路部)

号計算書	数　量　計　算　書	NO.

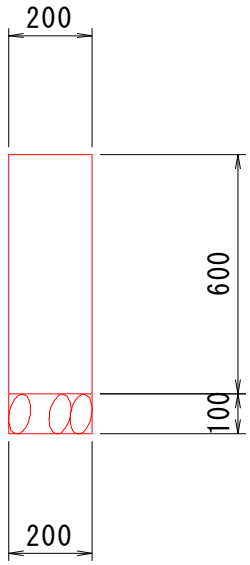

名 称 ・ 規 格	計　算　式（10m当たり）	単 位	全体数量
コンクリート σck≧18N/mm2	0.20*0.60*10.0　= 1.200	m3	0.48
型枠 一般型枠　小型構造物	0.60*2*10.0　= 12.00	m2	4.80
基礎砕石 RC-30 t=100	0.20*10.0　= 2.00	m2	0.80
目地材 t=10mm	1.2*1/10　= 0.12	m2	0.05
基面整正	0.30*10.0　= 3.00	m2	1.20
延長	擁壁工延長計算書より	m	4.00

第　　号　　擁壁工

計　算　書

測　点	点間距離	壁高 H	コンクリート			型　枠			砕石基礎・基面整正			足場工			目地材
			断面	平均	数量	断面	平均	数量	断面	平均	数量	断面	平均	数量	
1号取り付け道路															
1号重力式擁壁(下流側)			$0.25H^2+0.4H$			2.118H			0.5H+0.60			2.118H			
No.61 +2.10		0.60	0.33			1.27			0.90						
No.61 +2.10 (4-4)	4.65	1.76	1.48	0.905	4.2	3.73	2.500	11.6	1.48	1.190	5.5				
No.61 +2.10 (3-3)	1.10	2.04	1.86	1.670	1.8	4.32	4.025	4.4	1.62	1.550	1.7				
No.61 +2.10 (3-3)'		1.77	1.49			3.75			1.49						
No.61 +1.40 (2-2)	2.39	1.27	0.91	1.200	2.9	2.69	3.220	7.7	1.24	1.365	3.3				
No.61 +1.40 (1-1)	2.52	0.66	0.37	0.640	1.6	1.40	2.045	5.2	0.93	1.085	2.7				
No.61 +1.20	0.67	0.50	0.26	0.315	0.2	1.06	1.230	0.8	0.85	0.890	0.6				
小　計	11.33				10.7			29.7			13.8				目地材　1.1
平均H		1.20													
2号重力式擁壁(上流側)			$0.3H^2+0.4H$			2.166H			0.6H+0.60			2.166H			
No.61 +6.10		0.60	0.35			1.30			0.96						
No.61 +6.10 (4-4)	4.65	1.76	1.63	0.990	4.6	3.81	2.555	11.9	1.66	1.310	6.1				
No.61 +6.10 (3-3)	1.10	2.04	2.06	1.845	2.0	4.42	4.115	4.5	1.82	1.740	1.9	4.42			
No.61 +6.10 (2-2)	2.39	2.64	3.15	2.605	6.2	5.72	5.070	12.1	2.18	2.000	4.8	5.72	5.070	12.1	
No.61 +6.80 (1-1)	2.52	3.24	4.45	3.800	9.6	7.02	6.370	16.1	2.54	2.360	5.9	7.02	6.370	16.1	
No.61 +6.80 (1-1)'		0.66	0.39	2.420	0.0	1.43	4.225	0.0	1.00	1.770	0.0				
No.61 +7.00	0.67	0.50	0.28	0.335	0.2	1.08	1.255	0.8	0.90	0.950	0.6				
小　計	11.33				22.6			45.4			19.3			28.2	目地材　2.3
平均H		1.90							砕石控除(2-2)～(3-3)						
									2.39×0.10=		-0.2				
合　計	22.66		1.0≦H<2.0m		33.3			75.1			32.9			28.2	目地材　3.4

排水工

細　　別	略　図　お　よ　び　計　算　式			数量および備考	
U型水路工	延長＝			201.60	m
コンクリート	(σ28≧18N/mm2)	V = 別途計算書より	＝	34.8	m3
コンクリート	(σ28=24N/mm2)	V = 別途計算書より	＝	27.3	m3
型枠	(一般型枠　小型構造物)	A = 別途計算書より	＝	330.7	m2
型枠	(一般型枠　無筋・鉄筋構造物)	A = 別途計算書より	＝	107.6	m2
均しコンクリート	(σ28≧18N/mm2)	V = 別途計算書より	＝	5.3	m3
均しｺﾝｸﾘｰﾄ型枠		A = 別途計算書より	＝	7.2	m2
鉄筋	(D13)	W = 別途計算書より	＝	1318.0	kg
基礎砕石	(RC-40　t=15cm)	A = 別途計算書より	＝	185.7	m2
目地材	(瀝青繊維質,t=10mm)	A = 別途計算書より	＝	6.2	m2
集水桝			＝	3	箇所
コンクリート	(σ28≧18N/mm2)	V = 別途計算書より	＝	0.8	m3
コンクリート	(σ28=24N/mm2)	V = 別途計算書より	＝	2.3	m3
型枠	(一般型枠　小型構造物)	A = 別途計算書より	＝	8.6	m2
型枠	(一般型枠　無筋・鉄筋構造物)	A = 別途計算書より	＝	6.5	m2
均しコンクリート	(σ28≧18N/mm2)	V = 別途計算書より	＝	0.3	m3
均しｺﾝｸﾘｰﾄ型枠		A = 別途計算書より	＝	0.7	m2
基礎砕石	(RC-40　t=15cm)	A = 別途計算書より	＝	5.4	m2
鉄筋	(D13)	W = 別途計算書より	＝	99	kg

排水工

細　　別	略　図　お　よ　び　計　算　式			数量および備考	
床版工	延長＝			27.2	m
	(※No.65+10.0 ～No.67+10.89を含む)				
2号床版工	(T-140 1700×1000×175)	※ N = 別途計算書より	=	56.0	枚
2号床版工(短尺)	(T-140 1700×1207×175)	※ N = 別途計算書より	=	1.0	枚
2号床版工(短尺)	(T-140 1700×1146×175)	※ N = 別途計算書より	=	1.0	枚
2号床版工(斜切)	(T-140 1700×1721/1693×175)	※ N = 別途計算書より	=	1.0	枚
2号床版工(斜切)	(T-140 1700×1381/1353×175)	※ N = 別途計算書より	=	1.0	枚
2号床版工(斜切)	(T-140 1700×1461/1061×175)	※ N = 別途計算書より	=	1.0	枚
					枚
2号床版工(斜切)	(T-140 1700×1669/1269 ×175)	※ N = 別途計算書より	=	1.0	枚
					枚
2号床版工(斜切)	(T-140 1700×1427/1025×175)	※ N = 別途計算書より	=	2.0	枚
2号床版工 (頂版開口)	(T-140 1700×2000×175) 開口600×600(受枠720×720)	※ N = 別途計算書より	=	2.0	枚
グレーチング	(T-140 1590×1700×130)	※ N = 別途計算書より	=	1.0	枚
グレーチング	開口600×600(受枠720×720)	※	=	2.0	枚
鉄筋	(D16)	※ W = 別途計算書より	=	34	kg
緩衝材	支承ゴム W=300 t=10	※ L = 別途計算書より	=	138.1	m
無収縮モルタル		※ V = 別途計算書より	=	0.0101	m3
管渠工	延長＝			4.3	m
	基礎延長＝ 4.00 m				
台付きコンクリート管	(D400)				
	L= 別途計算書より		=	4.3	m
均しコンクリート	(σ28≧18N/mm2)				
	V= /10.0*4.00		=	0.2	m3
均しｺﾝｸﾘｰﾄ型枠					
	A= 4.54/10.0*4.00		=	0.8	m2
基礎砕石	(RC-40 t=15cm)				
	A= 1/10.0*4.00		=	2.2	m2

排水工

細　　別	略　図　お　よ　び　計　算　式				数量および備考	
1-1号U型水路工						
B300×H300		No.54+10.44	～	No.57+12.08		
		No.59+ 5.85	～	No.60	71.60	m
1-2号U型水路工						
B300×H300		No.57+12.08	～	No.59+ 5.85	22.10	m
2号U型水路工						
B300×H390(平均)		No.60	～	No.61+1.18	19.80	m
3号U型水路工						
B300×H470		No.61+6.40	～	No.63+14.85	52.10	m
4号U型水路工						
B300×H677(平均)		No.63+14.85	～	No.63+19.86	6.90	m
5号U型水路工						
B1100×H596(平均)		No.64+0.60	～	No.65+10.00	29.10	m
2号床版工						
1700×1000×175	(T-140)	No.64+0.60	～	No.65+10.00	26	枚
グレーチング						
1590×1700×130	(T-140)	No.63+18.96	～	No.64+0.60	1	枚
1-1号集水桝		No.61+1.6	付近	1		
1-2号集水桝		No.61+7.6	付近	1		
2号集水桝		No.64	付近	1		
		合　計			3	箇所
管渠工						
重圧管D400		No.61+1.95	～	No.61+6.25		
				管延長	4.30	m
		No.61+2.10	～	No.61+6.1		
				基礎延長	4.00	m

排水工				U型水路工			集計表				
				1-1号U型	1-2号U型	2号U型	3号U型	4号U型	5号U型		
名　　称	規　　格	単位		B300 H300	B300 H300	B300 H390平均	B300 H470	B300 H677平均	B1100 H596平均		合 計
コンクリート	σ28≧18N/mm2	m3	10m当数量 全体数量	1.800 12.9	- ※5.8	2.070 4.1	2.310 12.0				34.8
コンクリート	σ28=24N/mm2	m3	10m当数量 全体数量					2.930 2.0	8.680 25.3		27.3
型　　枠	一般型枠 小型構造物	m2	10m当数量 全体数量	18.00 128.9	13.50 29.8	21.60 42.8	24.80 129.2				330.7
型　　枠	無筋・鉄筋構造物	m2	10m当数量 全体数量					30.08 20.8	29.840 86.8		107.6
均しコンクリート	σ28≧18N/mm2	m2	10m当数量 全体数量					0.60 0.4	1.70 4.9		5.3
均しｺﾝｸﾘｰﾄ型枠		m2	10m当数量 全体数量					2.00 1.4	2.00 5.8		7.2
鉄　　筋	D13	kg	10m当数量 全体数量					181 124.9	410 1193.1		1318.0
基礎砕石	t=15cm RC-40	m2	10m当数量 全体数量	6.50 46.5	- ※17.3	6.50 12.9	- ※48.9	7.00 4.8	19.00 55.3		185.7
目地材	t=10mm	m2	10m当数量 全体数量	0.18 1.3	- ※0.6	0.21 0.4	0.23 1.2	0.29 0.2	0.87 2.5		6.2
					※別途計算書にて算出						
延　　長		m		71.6	22.1	19.8	52.1	6.9	29.1		201.6

排水工			床版工				集計表				
名　　称	規　　格	単位		2号 床版工	グレーチング 床版工						合 計
プレキャスト床版	T-140（基本） 1700×1000×175	枚	1.0m当数量 全体数量	1.0 24							24
プレキャスト床版	T-140（斜切） 1700×1721/1693×175	枚	全体数量	1							1
プレキャスト床版	T-140（斜切） 1700×1381/1353×175	枚	全体数量	1							1
グレーチング	T-140 1590×1700×130	枚	1.0m当数量 全体数量		1.0 1						1
緩衝材標準部	支承ゴム W300 t=10	m	1.0m当数量 全体数量	2.0 48.0							
緩衝材斜切部	支承ゴム W300 t=10	m	全体数量	6.1							54.1
鉄　　筋	D16	kg	1箇所当数量 全体数量	0.47 13.00							13
無収縮モルタル		m3	1箇所当数量 全体数量	0.00014 0.0039							0.0039
基本数量 斜切数量		枚 枚		24.0 2.0	1.0						
ずれ止め用孔		箇所		28.0							

排水工			U型水路工				集計表	（※No.65+10.0 ～No.67+10.89）			
名　　称	規　　格	単位		2号 床版工							合 計
プレキャスト床版	T-140（基本） 1700×1000×175		1.0m当数量 全体数量	1.0 32.0							32.0
プレキャスト床版	T-140（短尺） 1700×1207×175		全体数量	1.0							1.0
プレキャスト床版	T-140（短尺） 1700×1146×175		全体数量	1.0							1.0
プレキャスト床版	T-140（斜切） 1700×1461/1061×175		全体数量	1.0							1.0
プレキャスト床版	T-140（斜切） 1700×1669/1269×175		全体数量	1.0							1
プレキャスト床版	T-140（斜切） 1700×1427/1025×175		全体数量	2.0							2.0
プレキャスト床版	T-140（頂版開口） 1700×2000×175		全体数量	2.0							2.0
鉄　　筋	D16	kg	1箇所当数量 全体数量	0.47 20.6							21
緩衝材	支承ゴム W300 t=10	m	全体数量	84.0							84.0
無収縮モルタル		m3	1箇所当数量 全体数量	0.00014 0.0062							0.0062
基本数量		枚		32.0							32.0
短尺・斜切 ・頂版開口数量		枚		8.0							8.0
ずれ止め用孔		箇所		44.0							44.0

第　　表　　1-1号・1-2号U型水路工　　計　　算　　書

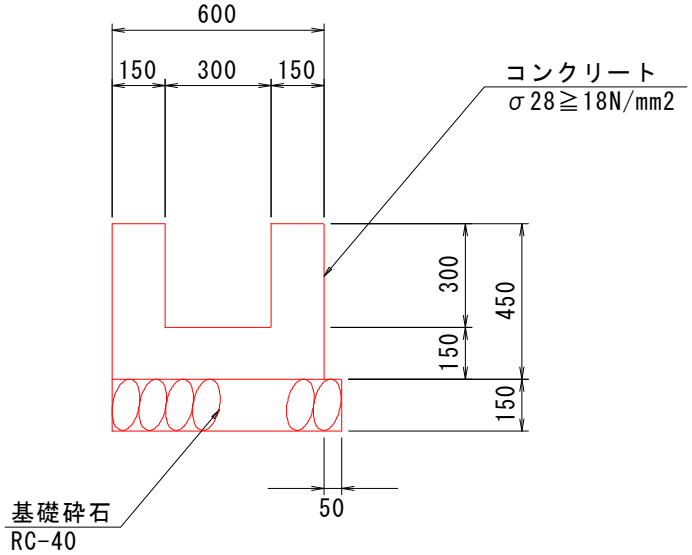

1-1号 10.0m当たり数量　　平均高 H= 0.3

コンクリート	σ28≧18N/mm2			
	(0.60*0.45-0.30*0.3)*10.0	=	1.800	m3
型　枠	一般型枠　小型構造物			
	0.45*4*10.0	=	18.00	m2
基礎砕石	RC-40 t=150			
	0.65*10.0	=	6.50	m2
目地材	t=10mm			
	1.8*1/10	=	0.18	m2

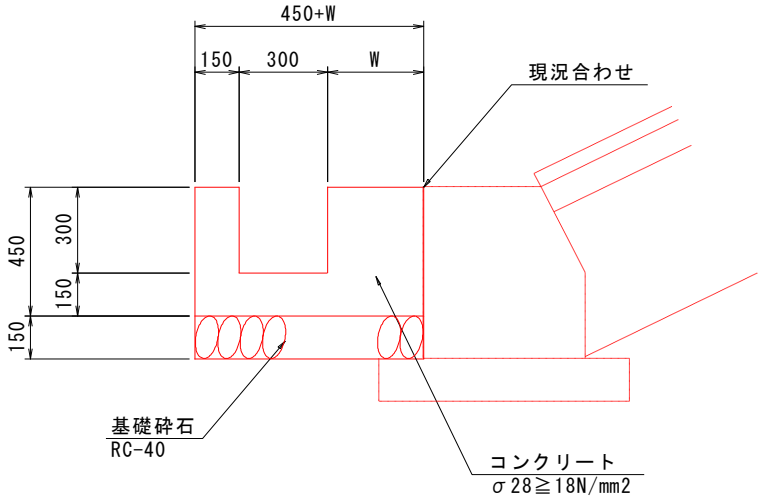

1-2号 10m当たり数量　　平均高 H= 0.3

平均幅 W= 0.33

コンクリート	σ28≧18N/mm2			
	(0.45*0.45-0.3*0.3)+W*0.45	=	2.610	m3
型　枠	一般型枠　小型構造物			
	0.45*3*1(0.15*4*1(0.15*4*1(0.15*4*0.15*4*10.	=	13.50	m2
基礎砕石	RC-40 t=150			
	0.45+W	=	7.80	m2
目地材	t=10mm			
	2.61*1/1(m3*1/10　*1/10　*1/10　*1/10	=	0.26	m2

第　　表　　2号U型水路工　　計　算　書

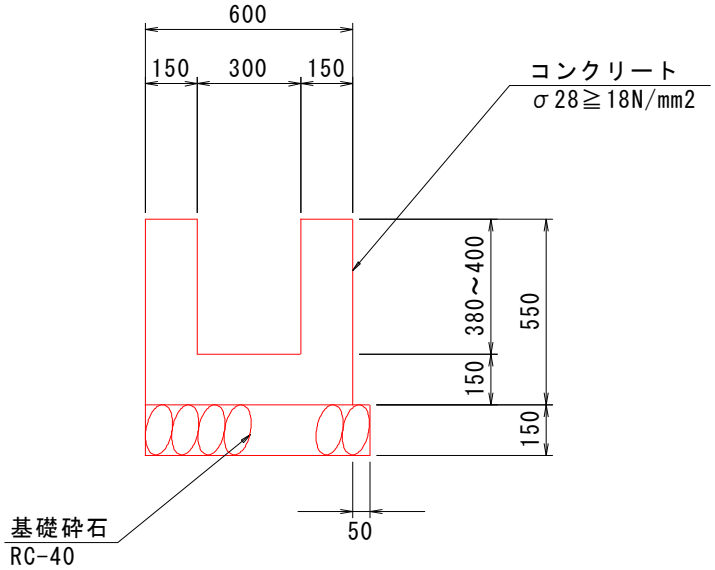

10.0m当たり数量　　平均高 H= 0.39

コンクリート　σ28≧18N/mm2

(0.60*0.54-0.30*0.39)*10.0　= 2.070 m3

型　枠　一般型枠　小型構造物

0.54*4*10.0　= 21.60 m2

基礎砕石　RC-40 t=150

0.65*10.0　= 6.50 m2

目地材　t=10mm

2.07*1/10　= 0.21 m2

第　　表　　3号U型水路工　　計　　算　　書

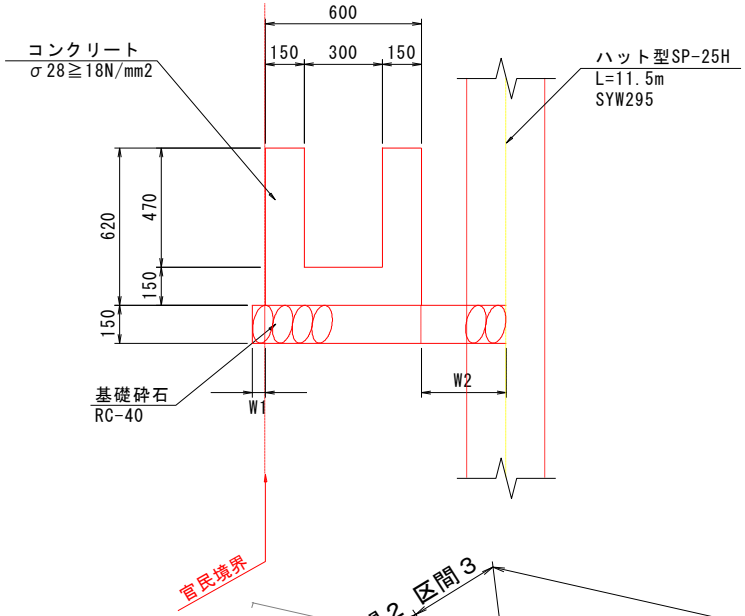

10.0m当たり数量　　平均高 H= 0.47

コンクリート　　σ28≧18N/mm2

(0.60*0.62-0.30*0.47)*10.0　　=　2.310　m3

型　枠　　一般型枠　小型構造物

0.62*4*10.0　　=　24.80　m2

目地材　t=10mm

2.31*1/10　　=　0.23　m2

一式当たり数量

基礎砕石　　RC-40 t=150

0.6*2.89+(0.6+0.05)*1.28+(0.6+0.05+0.05)*1.43+(0.6+0.05+0.325)*46.53　　=　48.93　m2

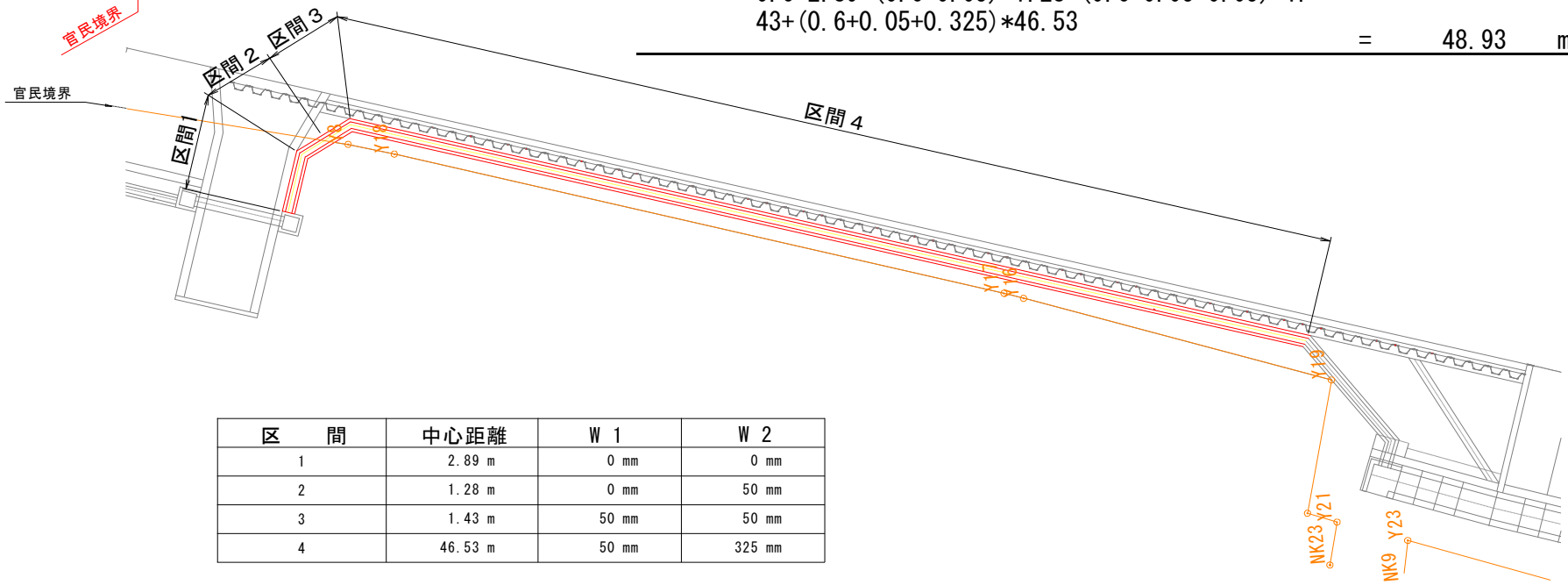

区　　間	中心距離	W 1	W 2
1	2.89 m	0 mm	0 mm
2	1.28 m	0 mm	50 mm
3	1.43 m	50 mm	50 mm
4	46.53 m	50 mm	325 mm

第　　表　　4号U型水路工　　計　算　書

平均h=　0.677

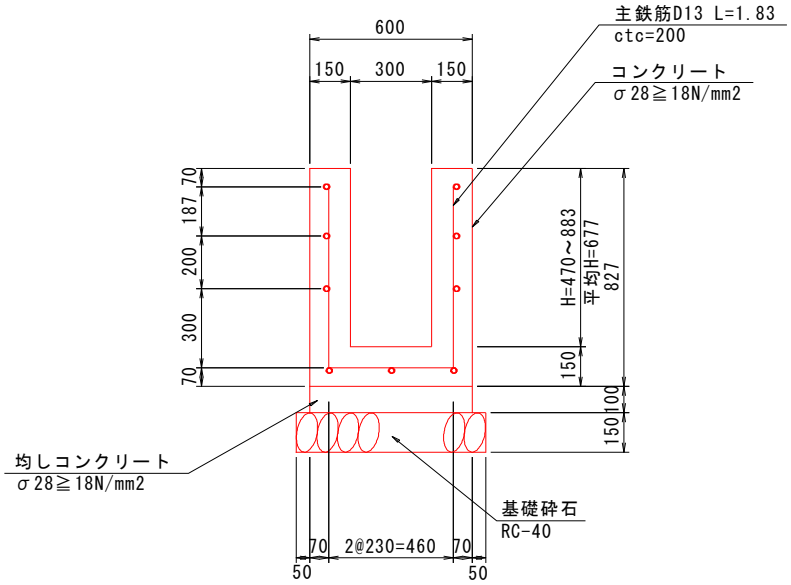

10.0m当たり数量

コンクリート　σ28=24N/mm2

(0.60*0.827-0.30*0.677)*10.0　=　2.93　m3

型　枠　鉄筋構造物

(0.677*4+0.15*2)*10.0　=　30.08　m2

均しコンクリート　σck≧18N/mm2

0.60*0.10*10.0　=　0.60　m3

型　枠　均し

0.10*2*10.0　=　2.00　m2

基礎砕石　RC-40 t=150

0.70*10.0　=　7.00　m2

目地材　t=10mm

2.93*1/10　=　0.29　m2

鉄筋　SD345 D13

配力筋　(4*2+1)*10.00*0.995　=　89.55　kg

主筋　1.83*50*0.995　=　91.04　kg

合　計　=　181　kg

第　　表　　5号U型水路工(2号床版部)　　計　算　書

B=1.10　　床版厚t= 175　側壁高h= 0.596

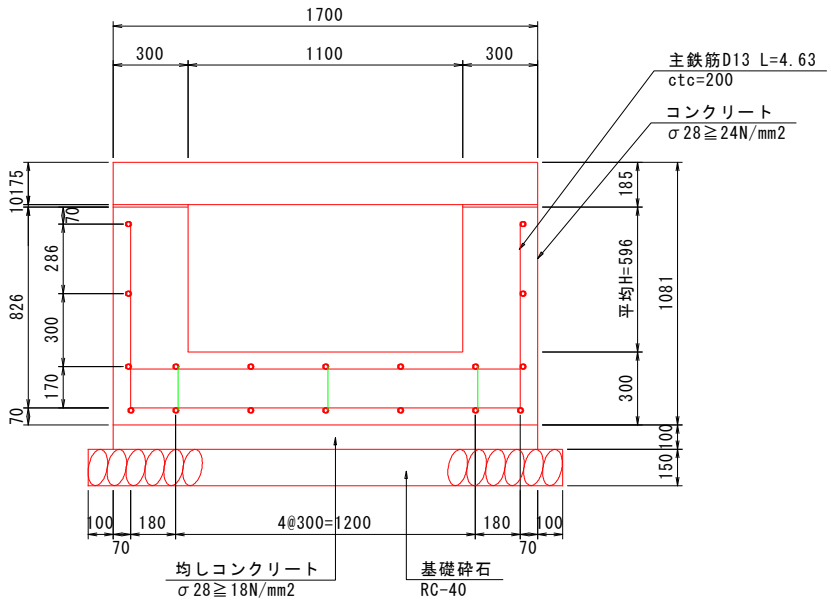

10.0m当たり数量

コンクリート　　σ28=24N/mm2

(1.70*0.896-1.10*0.596)*10.0　　=　8.68　m3

型　枠　　無筋・鉄筋構造物

(0.596*4+0.30*2)*10.0　　=　29.84　m2

均しコンクリート　　σck≧18N/mm2

1.70*0.10*10.0　　=　1.70　m3

均しコンクリート型枠

0.10*2*10.0　　=　2.00　m2

基礎砕石　　RC-40 t=150

1.90*10.0　　=　19.00　m2

目地材　t=10mm

8.68*1/10　　=　0.87　m2

鉄筋　SD345 D13

配力筋　18*10.00*0.995　　=　179.10　kg

主筋　L=(0.896-0.07*2)*2 +(1.70-0.07*2)*2　　= 4.63 m

4.632*50*0.995　　=　230.44　kg

合　計　　=　410　kg

1-2号U型水路工

数　量　計　算　書

測 点	点 間 距 離	中心 距離	コンクリート A=0.45*W+0.1125			基礎砕石　L=0.45+W							壁幅 W(m)		
			断面 A	平　均	数　量	断面 L	平　均	数　量							
No.57 +12.080			0.386	—	—	1.057	—	—					0.607		
No.58	7.92	4.026	0.270	0.328	1.32	0.800	0.929	3.74					0.350		
No.58 +18.44	18.44	10.402	0.270	0.270	2.81	0.800	0.800	8.32					0.350		
No.58 +18.92	0.48	0.489	0.185	0.228	0.11	0.612	0.706	0.35					0.162		
No.59	1.08	1.165	0.180	0.183	0.21	0.600	0.606	0.71					0.150		
No.59 +4.40	4.40	4.481	0.185	0.183	0.82	0.612	0.606	2.72					0.162		
No.59 +5.85	1.45	1.564	0.450	0.318	0.50	1.200	0.906	1.42					0.750		
合 計	33.77	22.13			5.77			17.26							

1-2号U型水路工

数　量　計　算　書

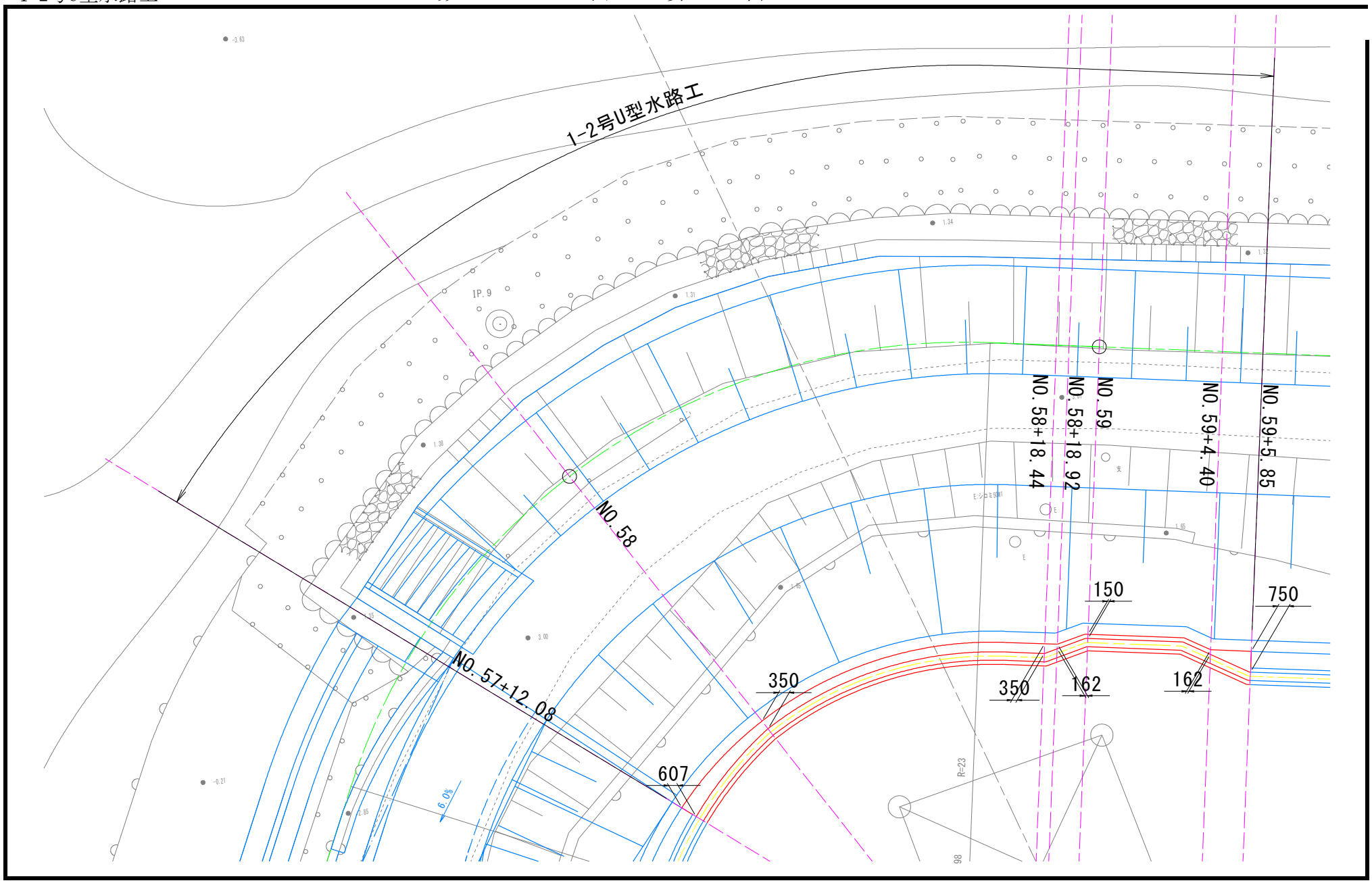

第　　表　　2号床版工　(基本)　　計　算　書

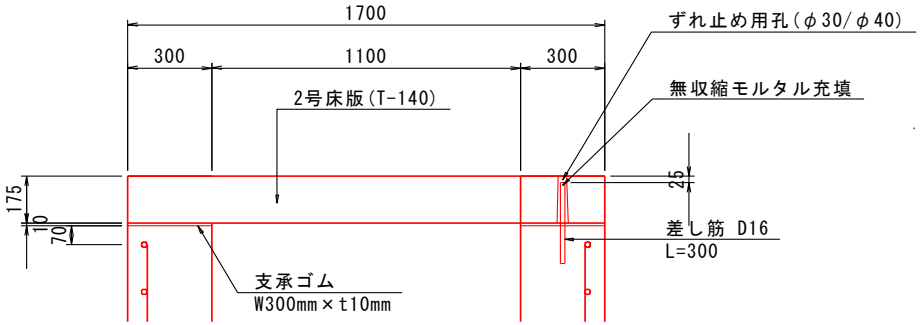

1枚当たり数量

B×t×L	1700×175×1000			
コンクリート床版	T-140　W=1.70m　t=175mm			
		=	1.00	m
緩衝材	支承ゴム　W300 t=10			
2*1.00		=	2.00	m
差し筋	D16　突出長さ L= 120mm			
0.30*1.56		=	0.47	kg
無収縮モルタル				
π/4*(0.035^2*0.175-0.016^2*0.12)		=	0.00014	m3

第　　表　　2号床版工　(斜切)　　計　算　書

斜切平面図　S=1：30

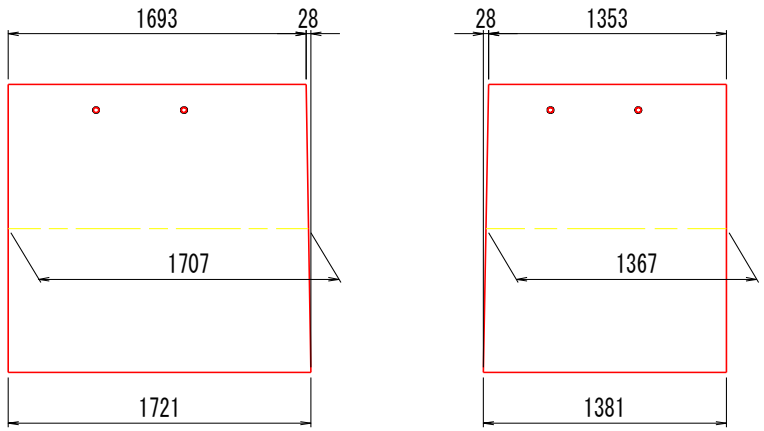

※ずれ止め用孔2箇所

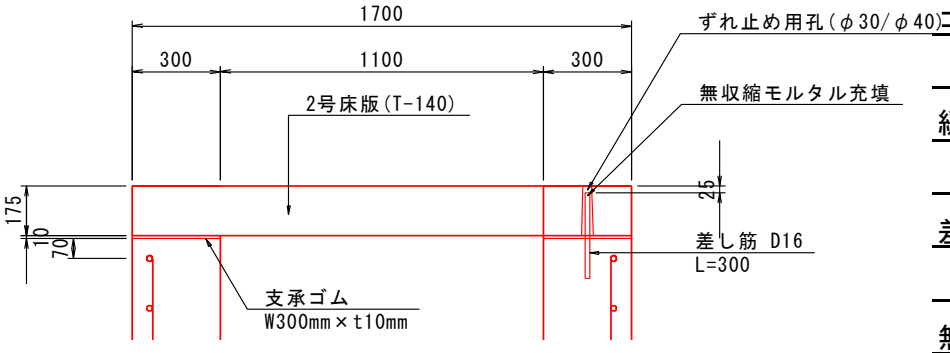

1枚当たり数量

B×L×t　1700×1721/1693×175

コンクリート床版　T-140　W=1.70m　t=175mm

= 1.707 m

緩衝材　支承ゴム　W300 t=10

1.721+1.693 = 3.41 m

差し筋　D16　突出長さ L= 120mm

0.30*1.56*2 = 0.94 kg

無収縮モルタル

π/4*(0.035^2*0.175-0.016^2*0.12)*2 = 0.00029 m3

1枚当たり数量

B×L×t　1700×1381/1353×175

コンクリート床版　T-140　W=1.70m　t=175mm

= 1.367 m

緩衝材　支承ゴム　W300 t=10

1.381+1.353 = 2.73 m

差し筋　D16　突出長さ L= 120mm

0.30*1.56*2 = 0.94 kg

無収縮モルタル

π/4*(0.035^2*0.175-0.016^2*0.12)*2 = 0.00029 m3

第　　表　　グレーチング　　計　算　書

1.0式当たり数量　　1.00　　枚

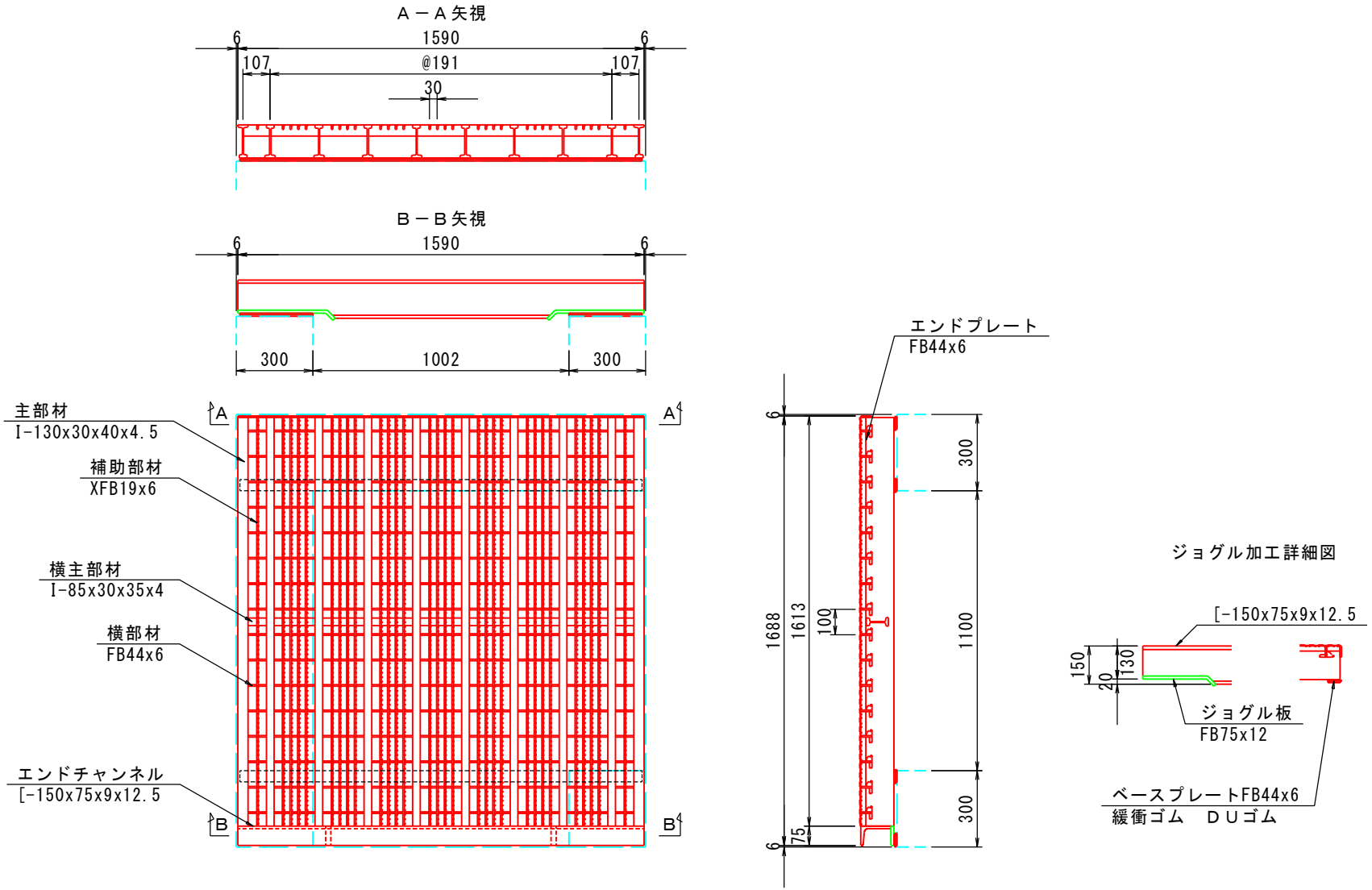

第　　表　　1-1号集水桝

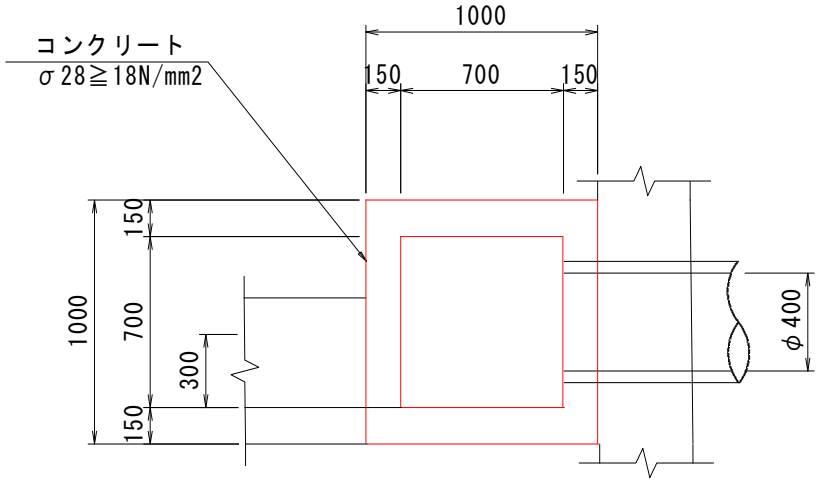

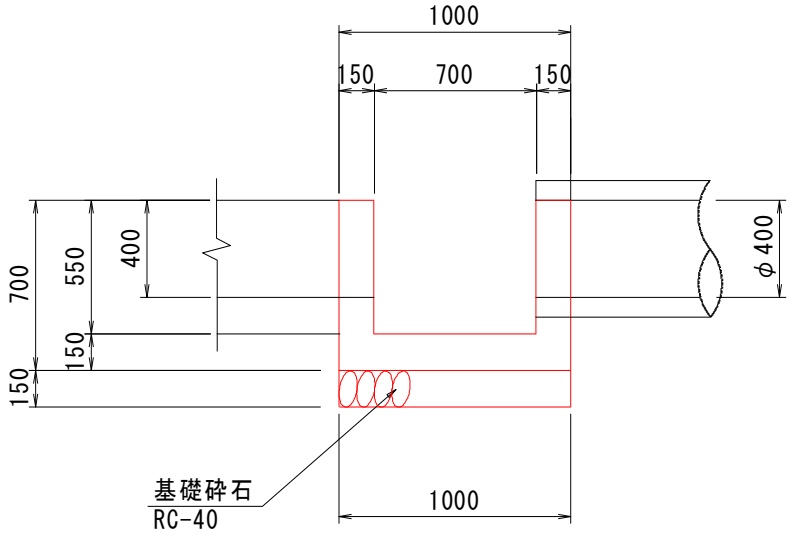

計　　算　　書

1.0箇所当たり数量

コンクリート　　σck≧18N/mm2

1.00*1.00*0.70-0.70*0.70*0.55-
(0.40*0.30+0.244*0.48/0.56)*0.15

管断面積：0.244

= 0.38 m3

型　枠　　一般型枠　小型構造物

(1.00+0.70)*0.70*4-
(0.40*0.30+0.244*0.48/0.56)*2

= 4.10 m2

基礎砕石　　RC-40 t=150

1.00*1.00 = 1.00 m2

第　　表　　1-2号集水桝　　計　算　書

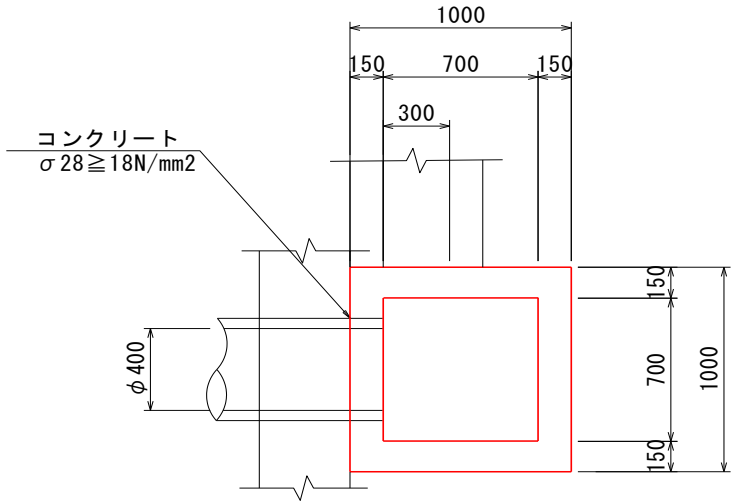

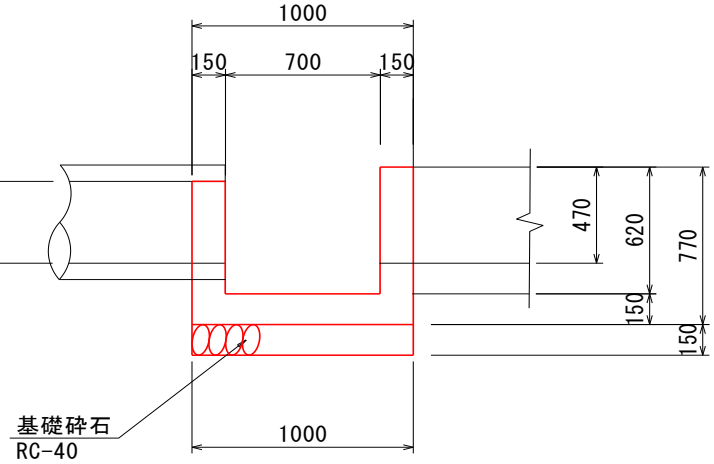

1.0箇所当たり数量

コンクリート　σck≧18N/mm2

1.00*1.00*0.77-0.70*0.70*0.62-
(0.47*0.30+0.244*0.48/0.56)*0.15　　管断面積：0.244

= 0.41 m3

型　枠　一般型枠　小型構造物

(1.00+0.70)*0.77*4-
(0.47*0.30+0.244*0.48/0.56)*2

= 4.54 m2

基礎砕石　RC-40 t=150

1.00*1.00 = 1.00 m2

1-1・1-2号集水桝総括

コンクリート	σck≧18N/mm2	0.79	m3
型　枠	一般型枠　小型構造物	8.64	m2
基礎砕石	RC-40 t=150	2.00	m2

第　表　　2号集水桝　　1.0箇所当たり数量　計　算　書

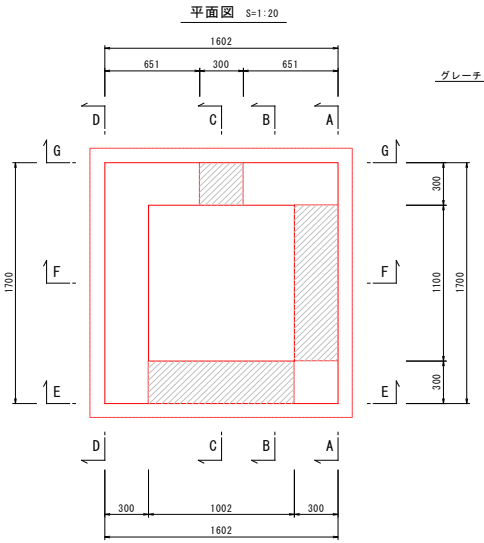

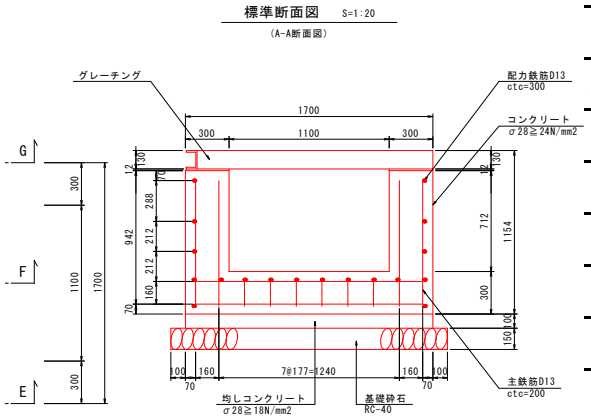

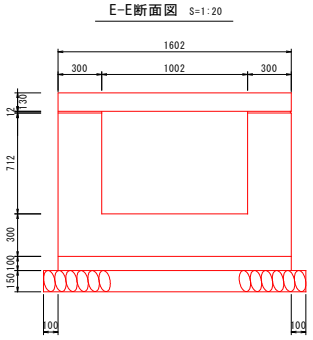

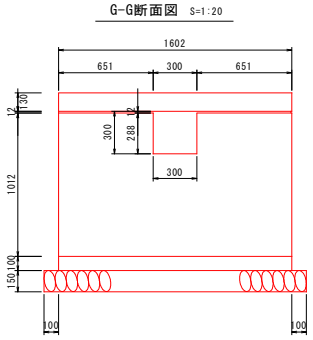

コンクリート	σck≧24N/mm2	=	2.28	m3
	1.700*1.602*1.012- ((0.300*0.288+1.100*0.712+1.002*0.712)*0.300)			
型　枠	無筋・鉄筋構造物	=	6.51	m2
	((1.700+1.602)*1.012+(1.100+1.002)*0.712)*2- (0.300*0.288+1.100*0.712+1.002*0.712)*2			
均しコンクリート	σck≧18N/mm2	=	0.27	m3
	1.700*1.602*0.100			
均しコンクリート型枠		=	0.66	m2
	0.100*(1.700+1.602)*2			
基礎砕石	RC-40 t=150	=	3.42	m2
	1.900*1.802			
鉄筋	SD345 D13	=	99	kg
	2号集水桝配筋図参照			

第　　表　　管渠工　　計　　算　　書

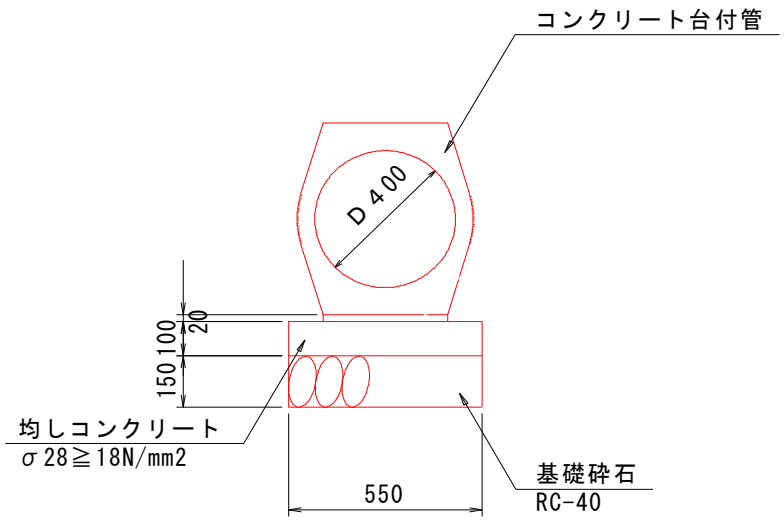

	10m当たり数量			
台付きコンクリート管	１種　D400			
	10.0/2.0	=	5	本
均しコンクリート	t=100			
	0.55*0.10*10.0	=	0.55	m3
型枠	一般型枠　無筋・鉄筋構造物			
	0.10*2*10.0	=	2.00	m2
基礎砕石	t=150			
	0.55*10.0	=	5.50	m2

2号床版工　　数　量　計　算　書

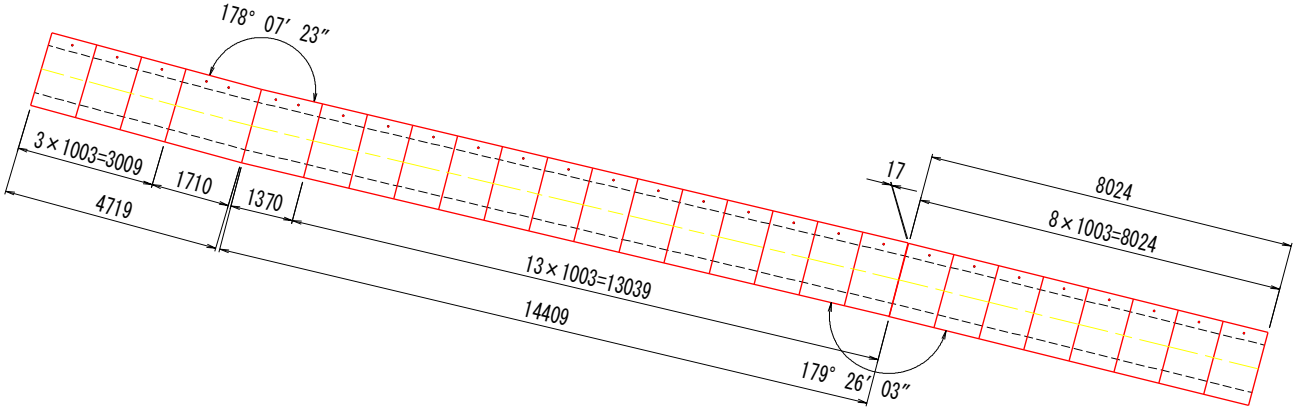

斜切平面図　S=1：30

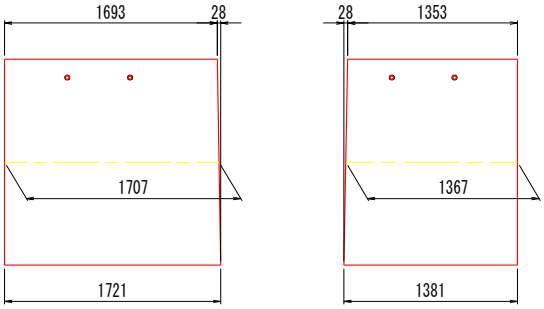

数量表

種別	幅	厚さ	長さ	数量	備考
基本	1700	175	1000	24	W=745kg
斜切	1700	175	1721/1693	1	
斜切	1700	175	1381/1353	1	
合計				26	

床版数量表　　延長= 27.2m

名　称	規　格	B×t×L	数量(枚)	備　考
床版	基本	1700×175×1000	24	W=745kg
	斜切	1700×175×1721/1693	1	ずれ止め用孔2箇所
		1700×175×1381/1353	1	ずれ止め用孔2箇所
				ずれ止め用孔箇所
	合計		26	28

舗装工

項　目	規　格	略　図　お　よ　び　計　算　式				数量および備考
1号コンクリート舗装					＝	162.93 m
	σ28≧18N/mm2	t=200				
		A= 527.3			＝	527.3 m2
		V= 527.3	＊	0.20	＝	105.5 m3
	路盤工	RC-40 t=150				
		A= 527.3			＝	527.3 m2
	目地材	瀝青繊維質,t=10mm				
		A= 別途計算書より			＝	75.7 m2
2号コンクリート舗装					＝	28.51 m
	σ28≧18N/mm2	t=100				
		A= 33.1			＝	33.1 m2
		V= 33.1	＊	0.10	＝	3.3 m3
	路盤工	RC-40 t=150				
		A= 33.1			＝	33.1 m2
	目地材	瀝青繊維質,t=10mm				
		A= 12.1			＝	12.1 m2
平張コンクリート						
	σ28≧18N/mm2	t=200				
		A= 76.4			＝	76.4 m2
		V= 76.4	＊	0.20	＝	15.3 m3
	基礎砕石	RC-40 t=100				
		A= 76.4			＝	76.4 m2
	目地材	瀝青繊維質,t=10mm				
		A= 別途計算書より			＝	41.1 m2

1号コンクリート舗装工　計算書

測　　点	重心距離	1号コンクリート舗装			1号コンクリート舗装			
		コンクリート　t=200			RC-40 t=150			
	(m)	断　面	平　均	数　量	断　面	平　均	数　量	
No.　57 ＋　2.090		3.00			3.00			
No.　57 ＋ 12.080	9.170	3.00	3.000	27.51	3.00	3.000	27.51	
No.　58	6.790	3.00	3.000	20.37	3.00	3.000	20.37	
No.　59	17.670	3.00	3.000	53.01	3.00	3.000	53.01	
No.　60	19.750	3.00	3.000	59.25	3.00	3.000	59.25	
No.　61	19.630	3.00	3.000	58.89	3.00	3.000	58.89	
No.　62	20.000	3.00	3.000	60.00	3.00	3.000	60.00	
No.　63	20.000	3.00	3.000	60.00	3.00	3.000	60.00	
No.　64	20.000	3.00	3.000	60.00	3.00	3.000	60.00	
No.　65	19.920	3.00	3.000	59.76	3.00	3.000	59.76	
No.　65 ＋ 10.000	10.00	3.00	3.000	30.00	3.00	3.000	30.00	
								縦目地材　162.93*0.20*2=　65.17　m2
								横目地材　527.29*0.20*1/10=　10.55　m2
								合計　75.7　m2
別途図面より				38.50			38.50	
小　　計	162.93			527.29			527.29	
合　　計	162.93			527.29			527.29	

1号コンクリート舗装工　計算書

坂路部舗装(1号ｺﾝｸﾘｰﾄ舗装)

A　= 38.5 m2

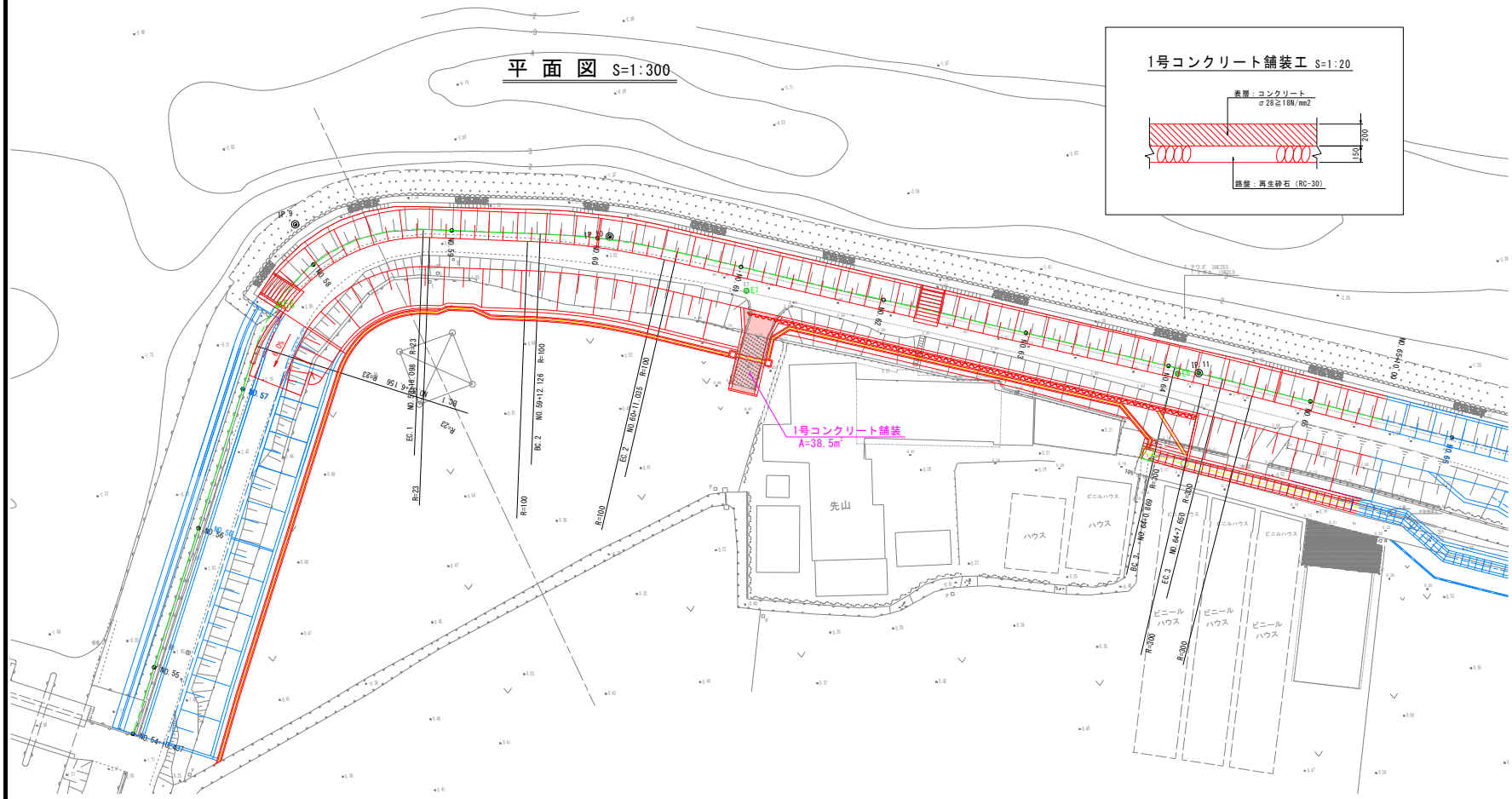

2号コンクリート舗装工　計算書

測　　点	重心距離	2号コンクリート舗装			2号コンクリート舗装			
		コンクリート　t=100			RC-40 t=150			
	(m)	断　面	平　均	数　量	断　面	平　均	数　量	
No.　64 ＋　1.192		1.16			1.16			
No.　65	18.510	1.16	1.160	21.47	1.16	1.160	21.47	
No.　65 ＋ 10.000	10.000	1.16	1.160	11.60	1.16	1.160	11.60	
								縦目地材　28.51*0.20*2=　11.40　m2
								横目地材　33.07*0.20*1/10=　0.66　m2
								合計　12.1　m2
小　　計	28.51			33.07			33.07	
合　　計	28.51			33.07			33.07	

平張コンクリート工　計算書

平張コンクリート工　計算書

コンクリート	σck≧18N/mm2　t=200	20.10	+	1.50	+	34.80	+ 20.00 =	76.4	m2
基礎砕石	RC-30 t=100						=	76.4	m2

縦目地材	(	69.47	+	6.60	+	98.04 + 23.68)	×0.20	= 39.6	m2
横目地材							76.4*0.2*1/10 =	1.5	m2

目地合計　41.1　m2

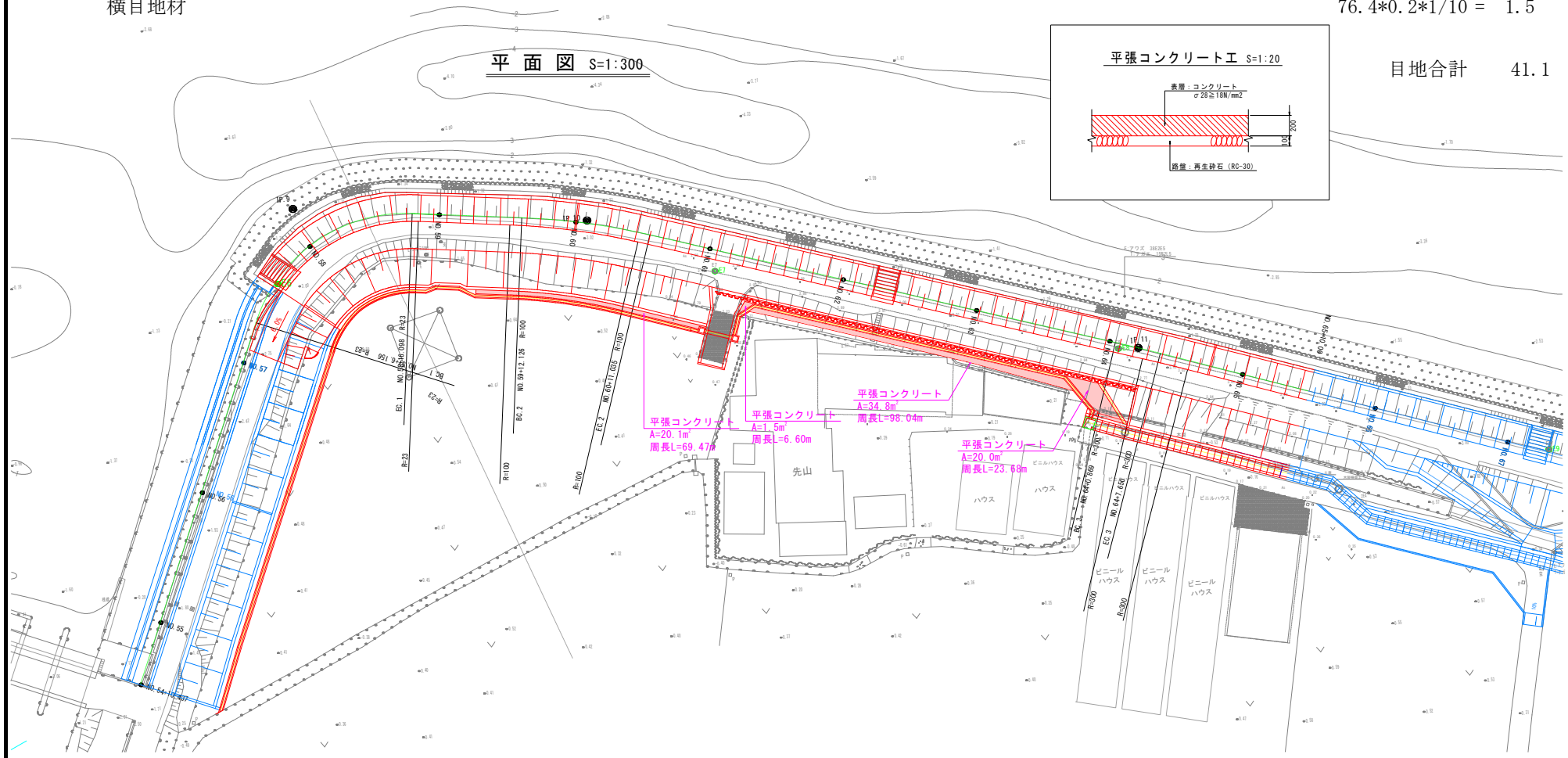

数　量　調　書

項　目	規　格	略　図　お　よ　び　計　算　式	数量および備考
仮設工			
		工事用道路 仮設坂路 作業ヤード 仮排水	
	土砂	10.2 + 115.0 + 170.2 + 1.9 =	297.3 m3
	砕石 RC-30	t=100 256.2 + 39.0 + 54.0 + 0.0 =	349.2 m2
	土木シート	2000.0 + 0.0 + 396.8 =	2396.8 m2
		仮排水3	
	大型土のう	=	8.0 袋
	ポリエチレン管	φ500 2*5m =	10.0 m
	ポリエチレン管	φ400 =	0.0 m
	敷鉄板	22×1524×3048 =	2.0 枚
工事用道路			
	延長	No.55～ No.61付近 85.4 =	85.4 m
		=	0.0 m
		小計	85.4 m
	土砂	V= 0.12m2× 85.4m =	10.2 m3
	砕石 RC-30	A= 3.0m× 85.4m =	256.2 m2
	土木シート	A= =	2000.0 m2
仮設坂路			
	延長	No.55付近 13.0 =	13.0 m
	土砂	V= 8.2m2×13.0m + 0.1m2×84.1 =	115.0 m3
	砕石 RC-30	A= 3.0m× 13.0m =	39.0 m2
	土木シート	=	0.0 m2
鋼矢板打設			
作業ヤード	土砂	L A V	
		+0.0 0.0	
		+8.0 8.0 9.9 4.95 39.6	
		+16.0 8.0 9.9 9.90 79.2	
		+16.5 0.5 7.7 8.80 4.4	
		+21.0 4.5 7.7 7.70 34.7	
		+24.2 3.2 0.0 3.85 12.3	
		170.2 =	170.2 m3
	砕石	L L A	
		+0.0 0.0	
		+8.0 8.0 4.5 2.25 18.0	
		+16.0 8.0 4.5 4.50 36.0	
		+16.5 0.5	
		+21.0 4.5	
		+24.2 3.2	
		54.0 =	54.0 m2
	土木シート	L L A	
		+0.0 0.0	
		+8.0 8.0 4.3 2.15 17.2	
		+16.0 8.0 4.3 4.30 34.4	
		+16.5 0.5 3.8 4.05 2.0	
		+21.0 4.5 3.8 3.80 17.1	
		+24.2 3.2 0.0 1.90 6.1	
		76.8 +320 =	396.8 m2

数　量　調　書			
項　　目	規　　格	略　図　お　よ　び　計　算　式	数量および備考
仮排水	土砂		
		仮排水3　1.9m2× 1.0m　　= 1.90　　計=	1.9　m3
	砕石	計=	0.0　m2
	敷鉄板 22×1524×3048	仮排水3　　N = 2.00　　＝	2.0　枚

土 工 計 算 書

測　点	川裏距離	川表距離	コンクリート取壊(川裏)			コンクリート取壊(川表)			As舗装取り壊し(t=50)			備　考
			断 面	平 均	数 量	断 面	平 均	数 量	断 面	平 均	数 量	
No.57 +12.08			1.2						3.4			
No.58	7.92	7.92	1.2	1.20	9.5				3.4	3.40	26.9	
No.58 +18.44	18.44	18.44	1.1	1.15	21.2				2.3	2.85	52.6	
No.58 +18.92	0.48	0.48	1.1	1.10	0.5				2.3	2.30	1.1	
No.59	1.08	1.08	1.1	1.10	1.2				2.3	2.30	2.5	
No.60	20.00	20.00	0.0	0.55	11.0				2.5	2.40	48.0	
No.61	20.00	20.00	0.2	0.10	2.0				2.6	2.55	51.0	
No.61 +4.10	4.10	4.10	0.0	0.10	0.4				2.6	2.60	10.7	
No.61 +6.10	2.00	2.00	0.0	0.00	0.0				2.6	2.60	5.2	
No.62	13.90	13.90	0.0	0.00	0.0				2.5	2.55	35.4	
No.63	20.00	20.00	0.0	0.00	0.0				2.6	2.55	51.0	
No.64	20.00	20.00	0.7	0.35	7.0				2.6	2.60	52.0	
No.65	20.00	20.00	0.6	0.65	13.0				2.6	2.60	52.0	
No.65 +10.00	10.00	10.00	0.6	0.60	6.0				2.6	2.60	26.0	No.65
計	157.92				71.8			0.0			414.4	
			コンクリート取壊計		71.8	+ 0.0		+ 25.4	= 97.2			

数量計算書

種　　別：場所打擁壁工
ブロック：重力式擁壁
区　　分：0.5m≦H≦1.5m

細別／規格	算　　式　／　　図	数　量
重力式擁壁	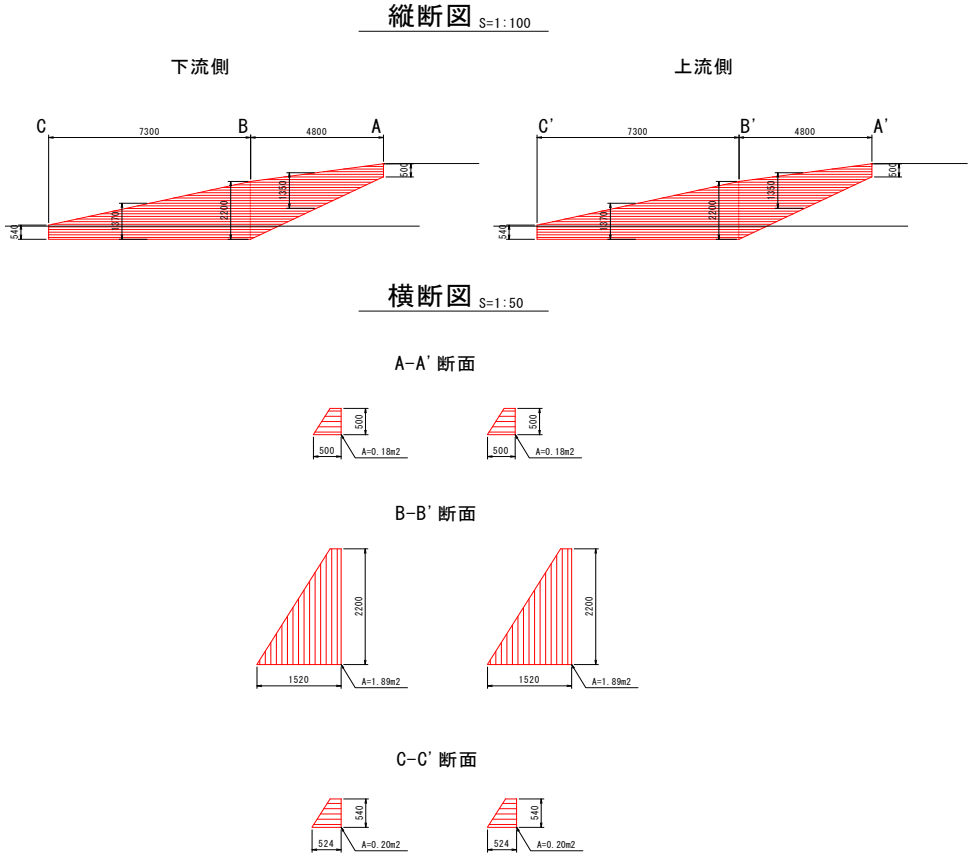	1 式
平均高	平均断面体積計算書より 擁壁面積 A=16.50 擁壁延長 L=12.10 A/L =	1.36 m
コンクリート 18N/mm^{2}以上	上流側 平均断面体積計算書より	12.7 m3
	下流側 平均断面体積計算書より	12.7 m3
	合計	25.4 m3

平均断面体積計算書

名　称：重力式擁壁

測　点	距 離(m)	コンクリート			平均高						摘　要
		断面積(m^2)	平均断面積(m^2)	体 積(m^3)	H(m)	平均H(m)	面 積(m^2)				
A-A'	—	0.18	—	—	0.50	—	—				
B-B'	4.80	1.89	1.04	5.0	2.20	1.350	6.48				
C-C'	7.30	0.20	1.05	7.7	0.54	1.370	10.00				
計	12.10			12.7			16.5				

土工横断図（1） S=1:100

NO.54+10.437

細別	規格	単位	数量
作業土工			
床掘	土砂 H<5m	m3	-
	岩 H<5m	m3	0.7
基面整正	土 砂	m2	0.7
埋戻	土砂 R>1.0m	m3	-
	土砂 1.0≧R≧0.6m	m3	0.4
	砂(袋) R>1.0m	m3	0.0
	砂(袋) 1.0≧R≧0.6m	m3	-

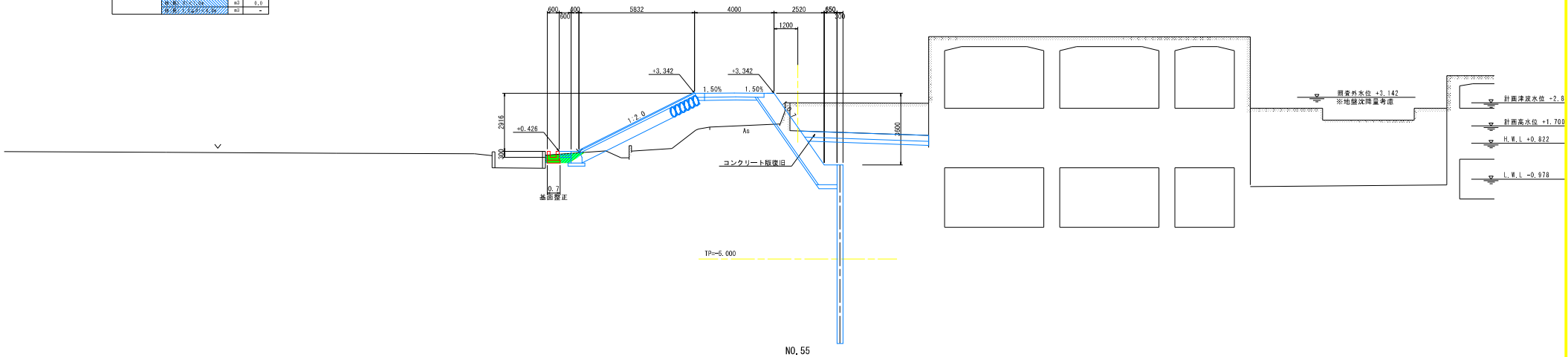

NO.55

細別	規格	単位	数量
作業土工			
床掘	土砂 H<5m	m3	-
	岩 H<5m	m3	0.2
基面整正	土 砂	m2	0.7
埋戻	土砂 R>1.0m	m3	-
	土砂 1.0≧R≧0.6m	m3	0.4
	砂(袋) R>1.0m	m3	-
	砂(袋) 1.0≧R≧0.6m	m3	0.4

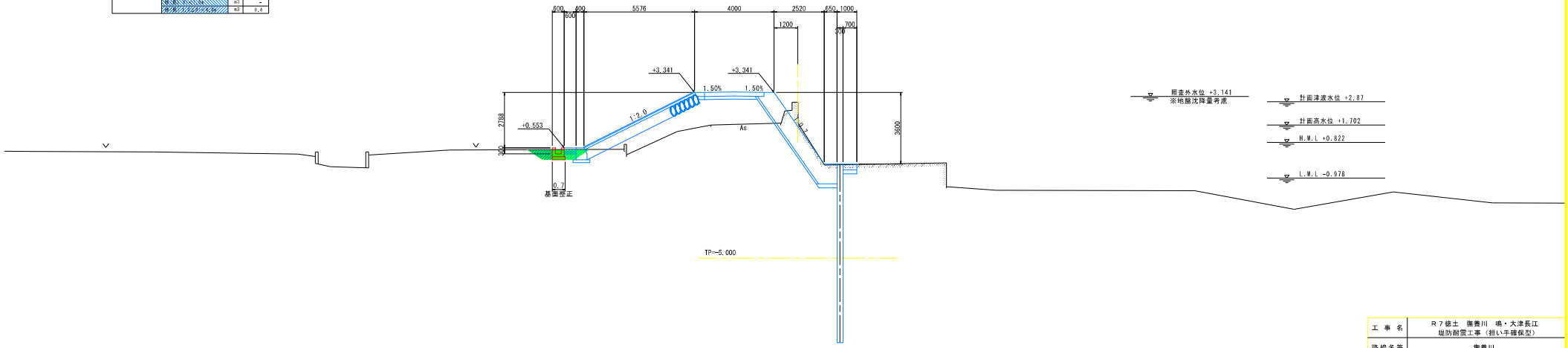

工事名	R７徳土　衝養川　鳴・大津長江 堤防耐震工事（担い手確保型）		
路線名等	衝養川		
工事箇所	鳴門市大津町長江		
図面名	土工横断図(1)		
縮尺	S=1:100	図面番号	/
会社名			
事業者名	徳島県東部県土整備局<徳島>		

土工横断図（2） S=1:100

NO.56

細別	規格	単位	数量
作業土工			
床掘	土砂 H<5m	m3	-
	岩 H<5m	m3	1.3
基面整正	土 砂	m2	0.7
埋戻	土砂 R1<1.0m	m3	-
	土砂 R1≧1.0m	m3	0.5
	砂(袋) R1<1.0m	m3	-
	砂(袋) R1≧1.0m	m3	0.5

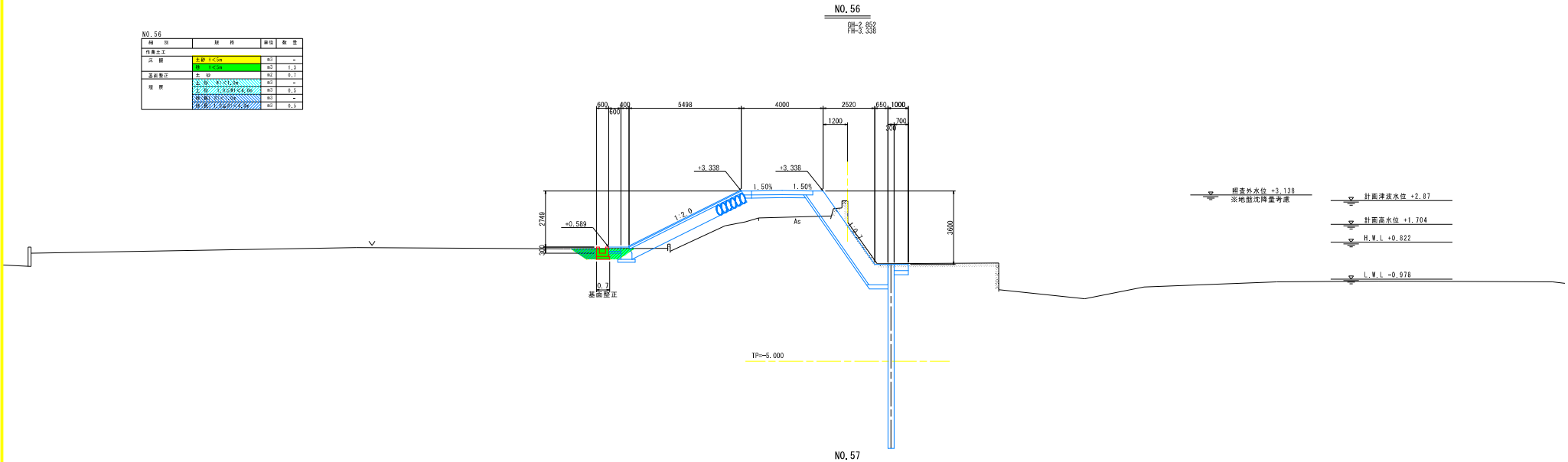

NO.57

細別	規格	単位	数量
作業土工			
床掘	土砂 H<5m	m3	-
	岩 H<5m	m3	1.2
基面整正	土 砂	m2	0.7
埋戻	土砂 R1<1.0m	m3	-
	土砂 R1≧1.0m	m3	0.4
	砂(袋) R1<1.0m	m3	-
	砂(袋) R1≧1.0m	m3	0.5

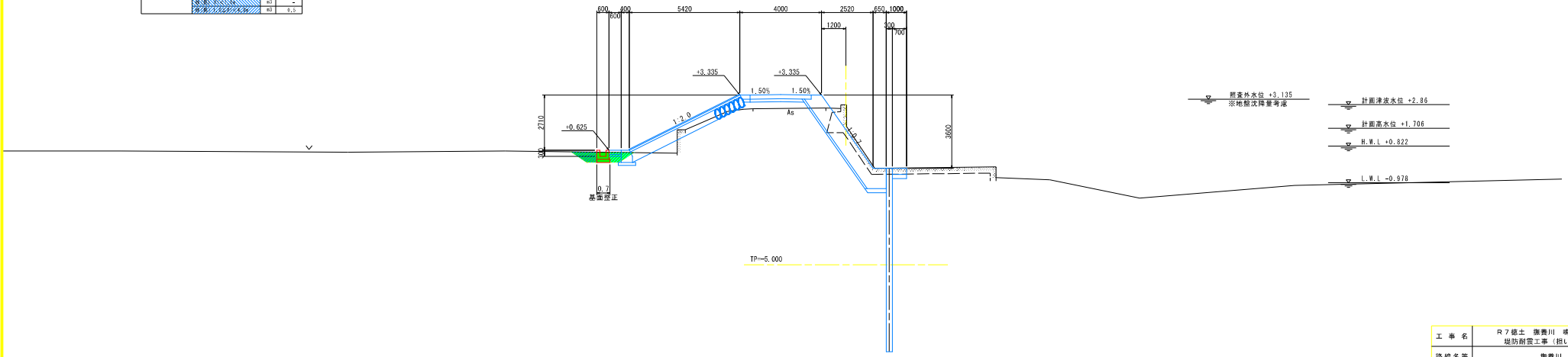

工事名	R７徳土　撫養川　鳴・大津長江 堤防耐震工事（担い手確保型）		
路線名等	撫養川		
工事箇所	鳴門市大津町長江		
図面名	土工横断図(2)		
縮尺	S=1:100	図面番号	/
会社名			
事業者名	徳島県東部県土整備局<徳島>		

土工横断図（３） S=1:100

NO.57+12.08

細別	規格	単位	数量	
土工			川表	川表
掘削	土砂 t<5m	m3	7.5	
	岩 t<5m	m3	-	
盛土	土のう	m3	-	
	[illegible]	m3	-	
	[illegible]	m3	1.2	
法面整形	切土法面整形	m2	1.7	4.5
	盛土法面整形	m2	4.4	-
作業土工			水路工	基礎工	護岸工
床掘	土砂 t<5m	m3	-	-	1.2
	岩 t<5m	m3	0.9	1.1	-
基面整正	土 砂	m2	0.3	0.9	-
埋戻	土砂 t>5,1km	m3	-	0.4	-
	土砂 1.0km	m3	-	-	1.2
	砂(敷) t>5,1km	m3	-	-	-
	砂(敷) 1.0km	m3	0.5	-	-
構造物撤去工			川表	川表	
Co取壊し	無筋構造物	m3	1.2	-	
As取壊し	t<50mm	m2	3.4		

NO.57+12.08
GH=2.839
FH=3.332
※NO.58断面代用

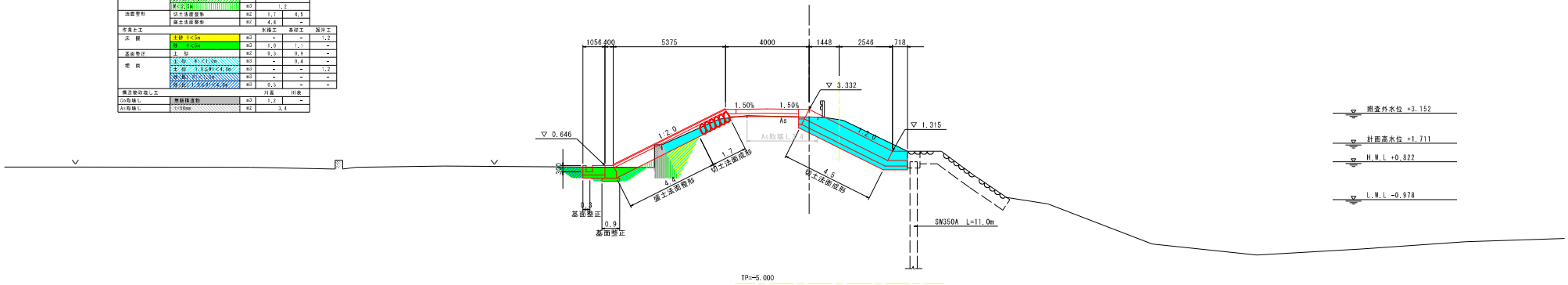

NO.58

細別	規格	単位	数量	
土工			川表	川表
掘削	土砂 t<5m	m3	7.5	
	岩 t<5m	m3	-	
盛土	土のう	m3	-	
	[illegible]	m3	-	
	[illegible]	m3	1.2	
法面整形	切土法面整形	m2	1.7	4.5
	盛土法面整形	m2	4.4	-
作業土工			水路工	基礎工	護岸工
床掘	土砂 t<5m	m3	-	-	1.2
	岩 t<5m	m3	0.9	1.1	-
基面整正	土 砂	m2	0.1	0.9	-
埋戻	土砂 t>5,1km	m3	-	0.4	-
	土砂 1.0km	m3	-	-	1.2
	砂(敷) t>5,1km	m3	-	-	-
	砂(敷) 1.0km	m3	0.5	-	-
構造物撤去工			川表	川表	
Co取壊し	無筋構造物	m3	1.2	-	
As取壊し	t<50mm	m2	3.4		

NO.58
GH=2.839
FH=3.332

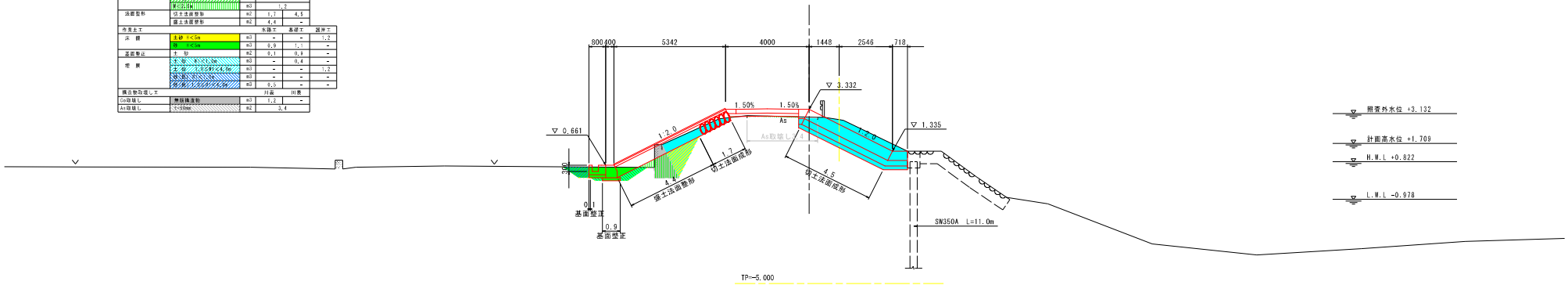

工事名	R７徳土　撫養川　鳴・大津長江 堤防耐震工事（担い手確保型）		
路線名等	撫養川		
工事箇所	鳴門市大津町長江		
図面名	土工横断図(3)		
縮尺	S=1:100	図面番号	/
会社名			
事業者名	徳島県東部県土整備局<徳島>		

土工横断図（4） S=1:100

NO.58+18.44

細　別	規　格	単位	数　量	
土工			川表	川表
掘　削	土砂 t<5m	m3	5.2	
	岩 t<5m	m3	-	
盛　土	土の流用	m3	-	
	[illegible]	m3	0.8	
	購入土[illegible]	m3	3.0	
法面整形	切土法面整形	m2	-	4.4
	盛土法面整形	m2	6.0	-
作業土工			水路工	基礎工	護岸工
床　掘	土砂 t<5m	m3	-	-	1.7
	岩 t<5m	m3	0.8	1.2	-
基面整正	土　砂	m2	0.1	0.9	-
埋　戻	土砂 B<1.5m	m3	-	0.5	-
	土砂 1.0≦B<4.0m	m3	-	-	1.7
	砂(敷)	m3	-	-	-
	砂(巻)[illegible]	m3	0.4	-	-
構造物設置工			川表	川表	
Co取壊し	無筋構造物	m3	1.1	-	
As取壊し	t<50mm	m2	2.3		

NO.58+18.44　※NO.59断面代用

GH=2.961
FH=3.338

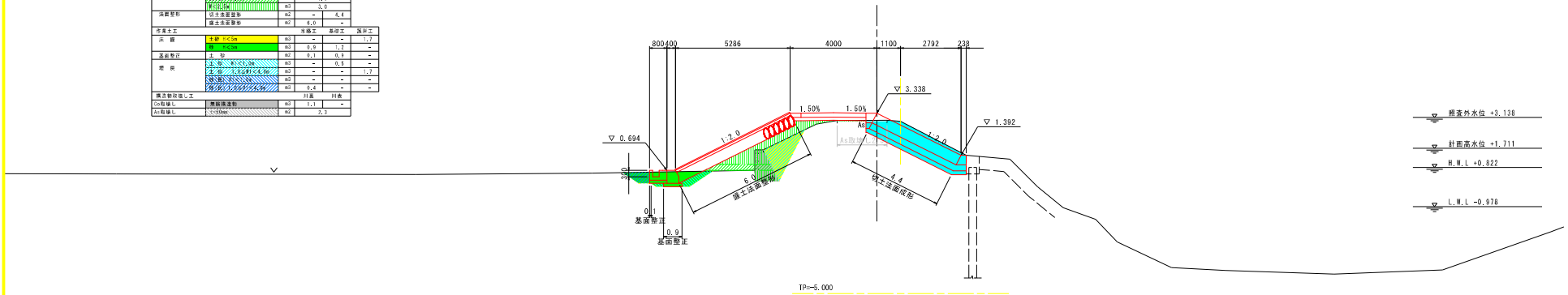

NO.58+18.92

細　別	規　格	単位	数　量	
土工			川表	川表
掘　削	土砂 t<5m	m3	5.2	
	岩 t<5m	m3	-	
盛　土	土の流用	m3	-	
	[illegible]	m3	0.7	
	購入土[illegible]	m3	3.0	
法面整形	切土法面整形	m2	-	4.4
	盛土法面整形	m2	6.0	-
作業土工			水路工	基礎工	護岸工
床　掘	土砂 t<5m	m3	-	-	1.7
	岩 t<5m	m3	0.8	1.2	-
基面整正	土　砂	m2	-	0.9	-
埋　戻	土砂 B<1.5m	m3	-	0.5	-
	土砂 1.0≦B<4.0m	m3	-	-	1.7
	砂(敷)	m3	-	-	-
	砂(巻)[illegible]	m3	0.5	-	-
構造物設置工			川表	川表	
Co取壊し	無筋構造物	m3	1.1	-	
As取壊し	t<50mm	m2	2.3		

NO.58+18.92　※NO.59断面代用

GH=2.961
FH=3.338

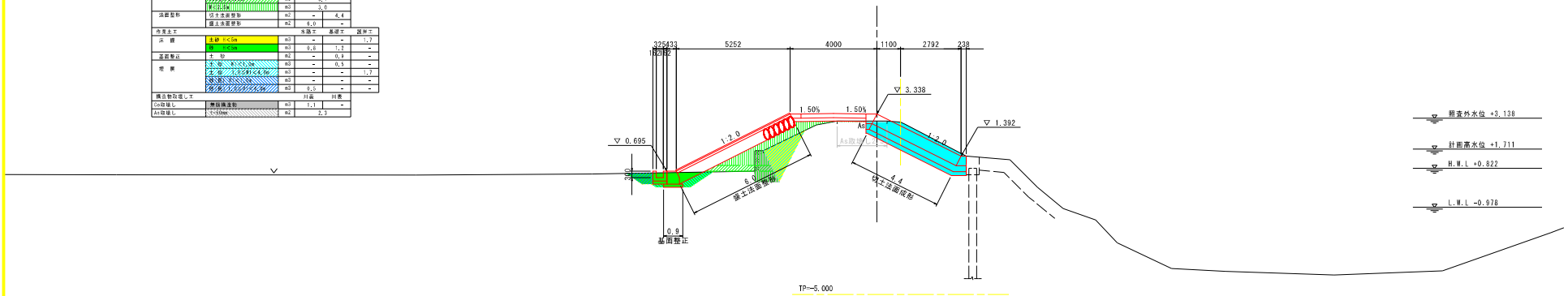

工事名	R７徳土　衝養川　鳴・大津長江 堤防耐震工事（担い手確保型）		
路線名等	衝養川		
工事箇所	鳴門市大津町長江		
図面名	土工横断図(4)		
縮　尺	S=1:100	図面番号	/
会社名			
事業者名	徳島県東部県土整備局<徳島>		

土工横断図（５） S=1:100

NO.59

細別	規格	単位	数量	
土工			川表	川表
掘削	土砂 l<5m	m3	5.2	
	岩 l<5m	m3	-	
盛土	土の流用	m3	-	
	[illegible]	m3	0.8	
	材料調達	m3	3.0	
法面整形	切土法面整形	m2	-	4.4
	盛土法面整形	m2	5.6	-
作業土工			水路工	基礎工	護岸工
床掘	土砂 l<5m	m3	-	-	1.7
	岩 l<5m	m3	0.6	0.1	-
基面整正	土 砂	m2	0.6	0.1	-
埋戻	土砂 l>5,l≦10m	m3	-	0.3	-
	土砂 l>10,l≦40m	m3	-	-	1.7
	小運搬 l>5,l≦10m	m3	-	-	-
	小運搬 l>10,l≦40m	m3	0.5	-	-
構造物取壊し工			川表	川表	
Co取壊し	無筋構造物	m3	1.1	-	
As取壊し	t<50mm	m2	2.3		

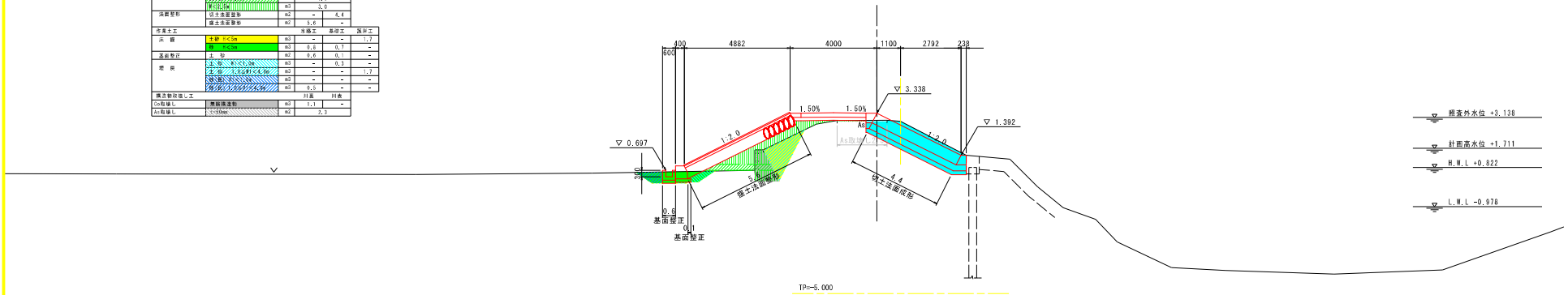

NO.60

細別	規格	単位	数量	
土工			川表	川表
掘削	土砂 l<5m	m3	5.9	
	岩 l<5m	m3	-	
盛土	土の流用	m3	-	
	[illegible]	m3	-	
	材料調達	m3	0.8	
法面整形	切土法面整形	m2	0.5	4.5
	盛土法面整形	m2	5.5	-
作業土工			水路工	基礎工	護岸工
床掘	土砂 l<5m	m3	-	-	-
	岩 l<5m	m3	0.7(0.9)	1.5	-
基面整正	土 砂	m2	0.5(0.6)	0.9	-
埋戻	土砂 l>5,l≦10m	m3	-	0.7	-
	土砂 l>10,l≦40m	m3	-	-	-
	小運搬 l>5,l≦10m	m3	-	-	-
	小運搬 l>10,l≦40m	m3	0.4(0.5)	-	-
構造物取壊し工			川表	川表	
Co取壊し	無筋構造物	m3	-	-	
As取壊し	t<50mm	m2	2.5		

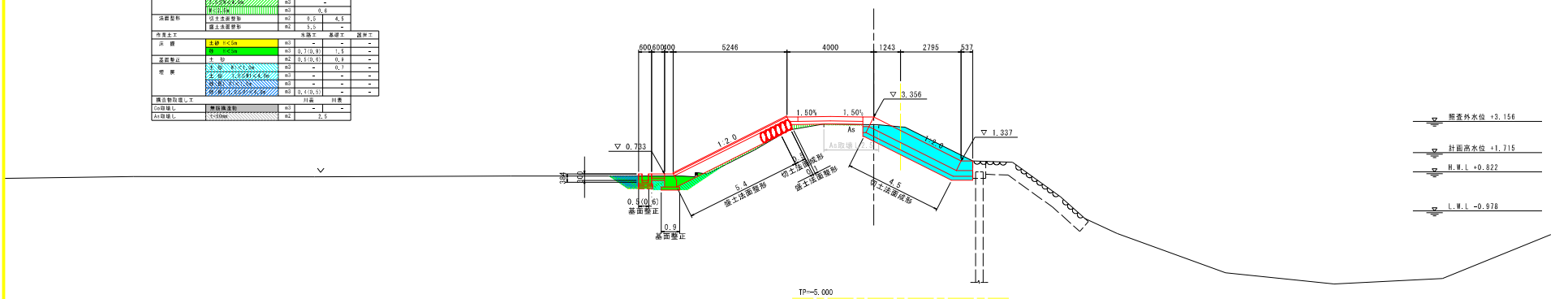

工事名	R７徳土　衝養川　鳴・大津長江 堤防耐震工事（担い手確保型）		
路線名等	衝養川		
工事箇所	鳴門市大津町長江		
図面名	土工横断図(5)		
縮尺	S=1:100	図面番号	/
会社名			
事業者名	徳島県東部県土整備局<徳島>		

土工横断図（６） S=1:100

NO.61

細別	規格	単位	数量 川表	数量 川裏
土工				
掘削	土砂 1<Cm	m3	5.8	
	岩 R<Cm	m3	-	
盛土	土の区分	m3	-	
	[illegible]	m3	0.2	
	[illegible]	m3	2.9	
法面整形	切土法面整形	m2	-	4.6
	盛土法面整形	m2	6.2	-
作業土工			水路工	基礎工 / 護岸工
床掘	土砂 1<Cm	m3	-	- / 0.4
	岩 1<Cm	m3	0.3	1.1 / -
基面整正	土 砂	m2	0.6	0.9 / -
埋戻	土砂 R<1.5m	m3	-	0.4 / 0.4
	土砂 1.5≦R<4.5m	m3	-	- / -
	砂(人)	m3	-	- / -
	砂(人)クッション	m3	0.4	- / -
構造物設置工			川表	川裏
Co取壊し	無筋構造物	m3	6.2	- / -
As取壊し	t<50mm	m2	2.6	

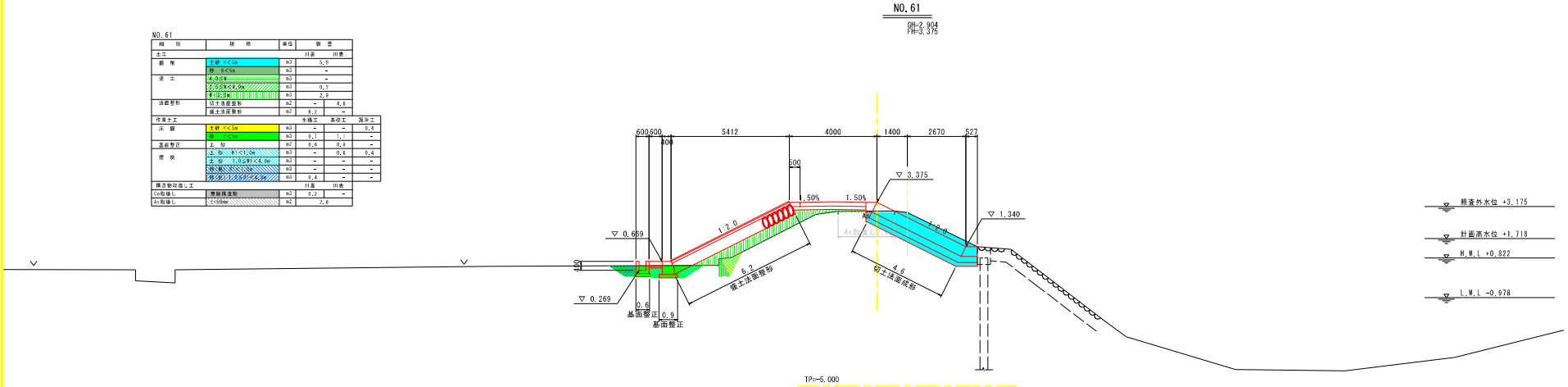

NO.61+4.10 ※ベーロケ

細別	規格	単位	数量 川表	数量 川裏
土工				
掘削	土砂 1<Cm	m3	5.8	
	岩 R<Cm	m3	-	
盛土	土の区分	m3	-	
	[illegible]	m3	0.2	
	[illegible]	m3	0.2	
法面整形	切土法面整形	m2	-	4.6
	盛土法面整形	m2	0.6	-
作業土工			水路工	基礎工 / 宿舎工
床掘	土砂 1<Cm	m3	-	- / 19.1
	岩 1<Cm	m3	-	- / 1.2
基面整正	土 砂	m2	-	- / -
埋戻	土砂 R<1.5m	m3	-	- / -
	土砂 1.5≦R<4.5m	m3	-	- / 16.2
	砂(人)	m3	-	- / -
	砂(人)クッション	m3	-	- / 0.8
構造物設置工			川表	川裏
Co取壊し	無筋構造物	m3	-	-
As取壊し	t<50mm	m2	2.6	

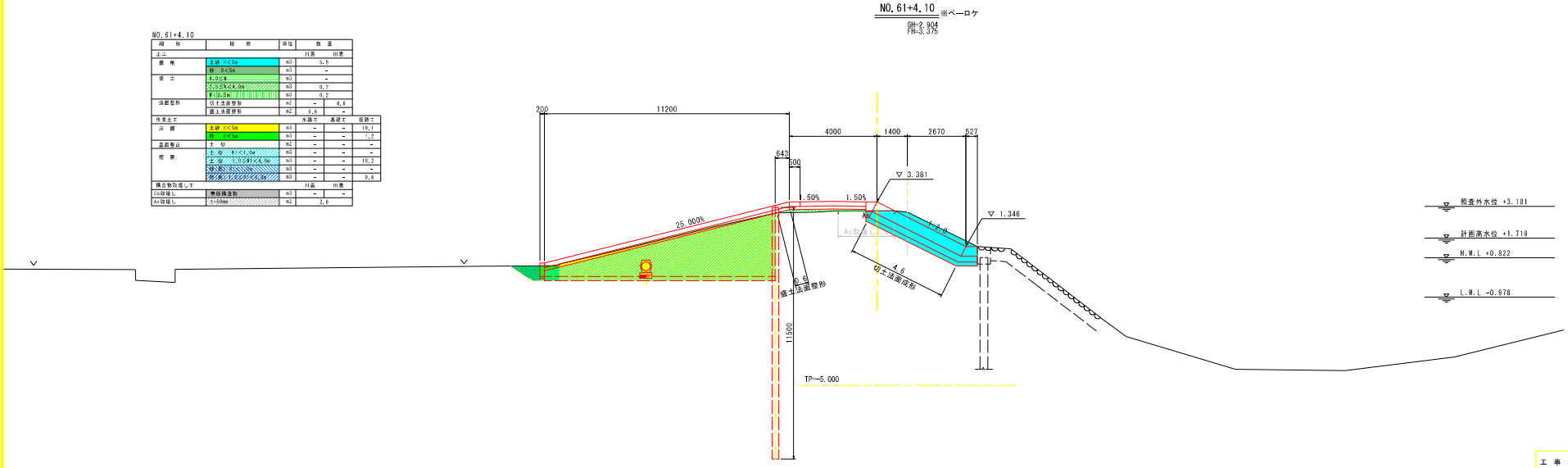

工事名	R７徳土　衝養川　鳴・大津長江 堤防耐震工事（担い手確保型）		
路線名等	衝養川		
工事箇所	鳴門市大津町長江		
図面名	土工横断図(6)		
縮尺	S=1:100	図面番号	/
会社名			
事業者名	徳島県東部県土整備局<徳島>		

土工横断図（７） S=1:100

NO.61+6.10

細別	規格	単位	数量 川表	川表
土工				
掘削	土砂 l<5m	m3	3.8	
	岩 l<5m	m3	-	
盛土	土砂	m3	-	
	[illegible]	m3	0.2	
	[illegible]	m3	1.3	
法面整形	切土法面整形	m2	-	4.6
	盛土法面整形	m2	8.1	-
作業土工			水路工	基礎工 / 護岸工
床掘	土砂 l<5m	m3	-	- / -
	岩 l<5m	m3	-	- / -
基面整正	土 砂	m2	-	- / -
埋戻	土砂 l>1.5m	m3	-	- / -
	土砂 l≦1.5m	m3	-	- / -
	砂(置換)	m3	-	- / -
	砂(ｻﾝﾄﾞｲﾝﾅｲﾝｸﾞ)	m3	-	- / -
構造物撤去工			川表	川表
Co取壊し	無筋構造物	m3	-	-
As取壊し	t<50mm	m2	2.6	

NO.61+6.10 ※NO.61断面代用

GH=2.904
FH=3.375

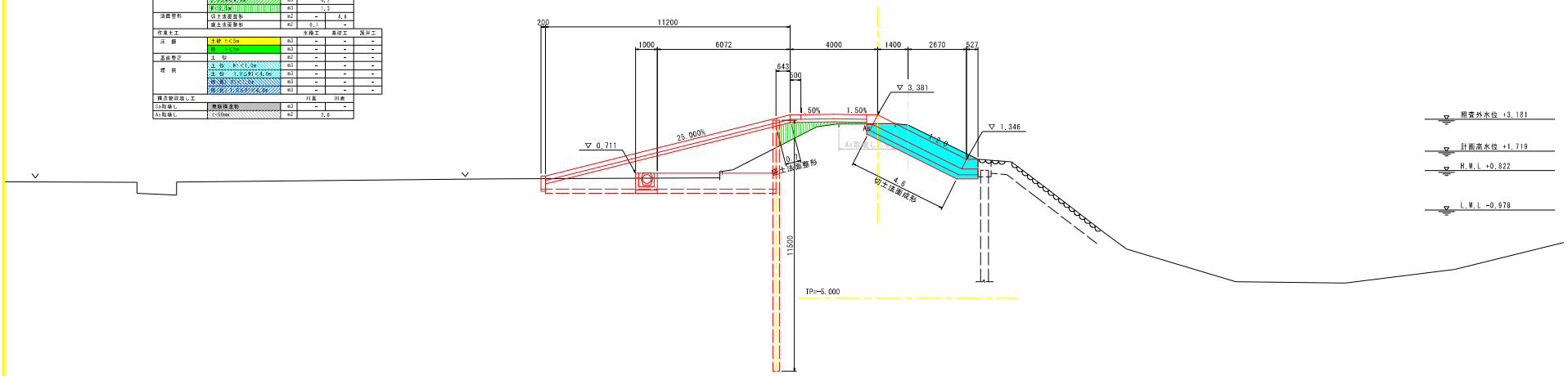

NO.62

細別	規格	単位	数量 川表	川表
土工				
掘削	土砂 l<5m	m3	3.0	
	岩 l<5m	m3	-	
盛土	土砂	m3	-	
	[illegible]	m3	0.3	
	[illegible]	m3	1.6	
法面整形	切土法面整形	m2	-	4.7
	盛土法面整形	m2	-	-
作業土工			水路工	基礎工 / 護岸工
床掘	土砂 l<5m	m3	1.1	- / -
	岩 l<5m	m3	-	- / -
基面整正	土 砂	m2	1.0	- / -
埋戻	土砂 l>1.5m	m3	0.2	- / -
	土砂 l≦1.5m	m3	-	- / -
	砂(置換)	m3	-	- / -
	砂(ｻﾝﾄﾞｲﾝﾅｲﾝｸﾞ)	m3	-	- / -
構造物撤去工			川表	川表
Co取壊し	無筋構造物	m3	-	-
As取壊し	t<50mm	m2	2.5	

NO.62

GH=2.908
FH=3.394

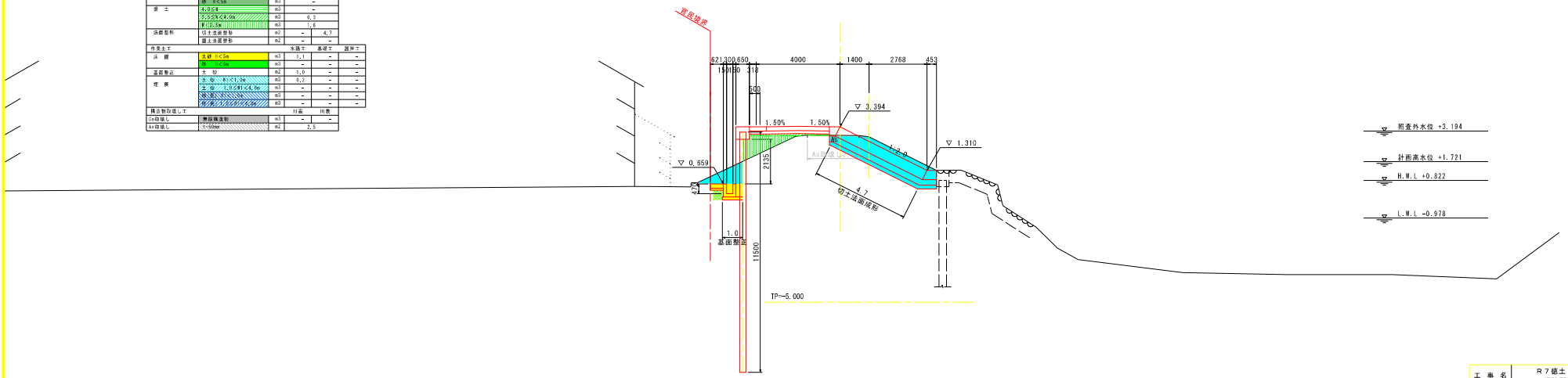

工事名	Ｒ７徳土　衝養川　鳴・大津長江 堤防耐震工事（担い手確保型）		
路線名等	衝養川		
工事箇所	鳴門市大津町長江		
図面名	土工横断図(7)		
縮尺	S=1:100	図面番号	/
会社名			
事業者名	徳島県東部県土整備局〈徳島〉		

土工横断図（8） S=1:100

NO.63

細別	規格	単位	数量	
土工			川表	川表
掘削	土砂 t<5m	m3	6.7	
	岩 t<5m	m3	-	
盛土	土砂流用	m3	-	
	[illegible]	m3	0.3	
	小計(流用)	m3	1.7	
法面整形	切土法面整形	m2	-	4.7
	盛土法面整形	m2	-	-
作業土工			水路工	基礎工	護岸工
床掘	土砂 t<5m	m3	1.1	-	-
	岩 t<5m	m3	-	-	-
基面整正	土 砂	m2	1.0	-	-
埋戻	土砂 B<0.1km	m3	0.2	-	-
	土砂 1.0km<B<4.0km	m3	-	-	-
	砂(敷) B<0.1km	m3	-	-	-
	砂(敷) 1.0km<B<4.0km	m3	-	-	-
構造物取壊し工			川表	川表
Co取壊し	無筋構造物	m3	-	-
As取壊し	t<50mm	m2	2.6	

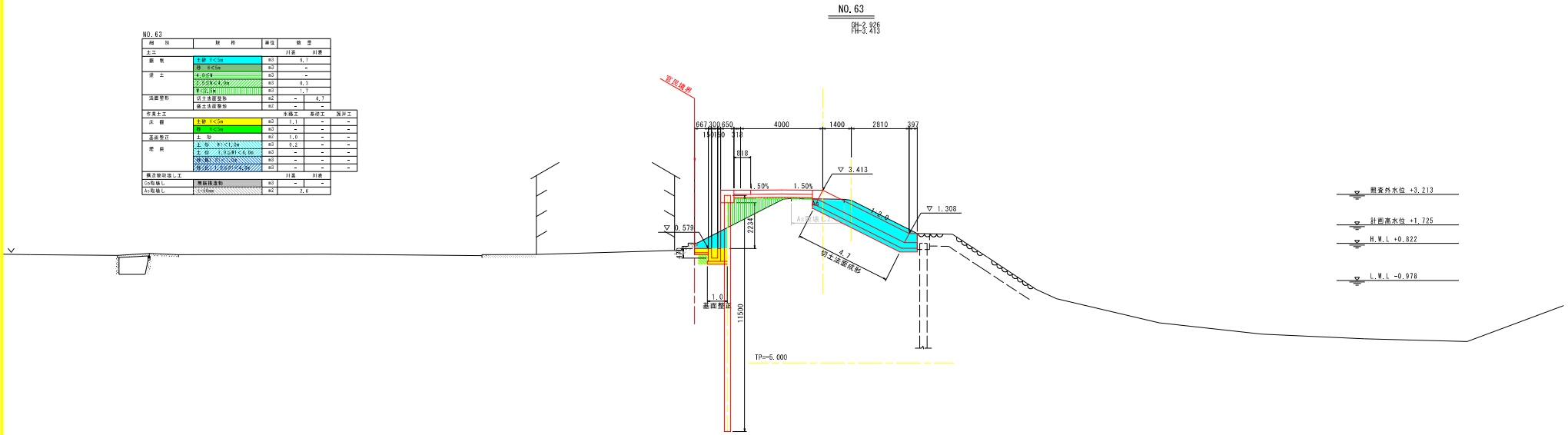

NO.64

細別	規格	単位	数量	
土工			川表	川表
掘削	土砂 t<5m	m3	8.9	
	岩 t<5m	m3	-	
盛土	土砂流用	m3	-	
	[illegible]	m3	0.4	
	小計(流用)	m3	1.3	
法面整形	切土法面整形	m2	-	4.8
	盛土法面整形	m2	-	-
作業土工			水路工	擁壁工	護岸工
床掘	土砂 t<5m	m3	1.9	1.4	-
	岩 t<5m	m3	-	-	-
基面整正	土 砂	m2	1.9	0.4	-
埋戻	土砂 B<0.1km	m3	0.5	0.5	-
	土砂 1.0km<B<4.0km	m3	-	-	-
	砂(敷) B<0.1km	m3	-	-	-
	砂(敷) 1.0km<B<4.0km	m3	-	-	-
構造物取壊し工			川表	川表
Co取壊し	無筋構造物	m3	2.7	-
As取壊し	t<50mm	m2	2.6	

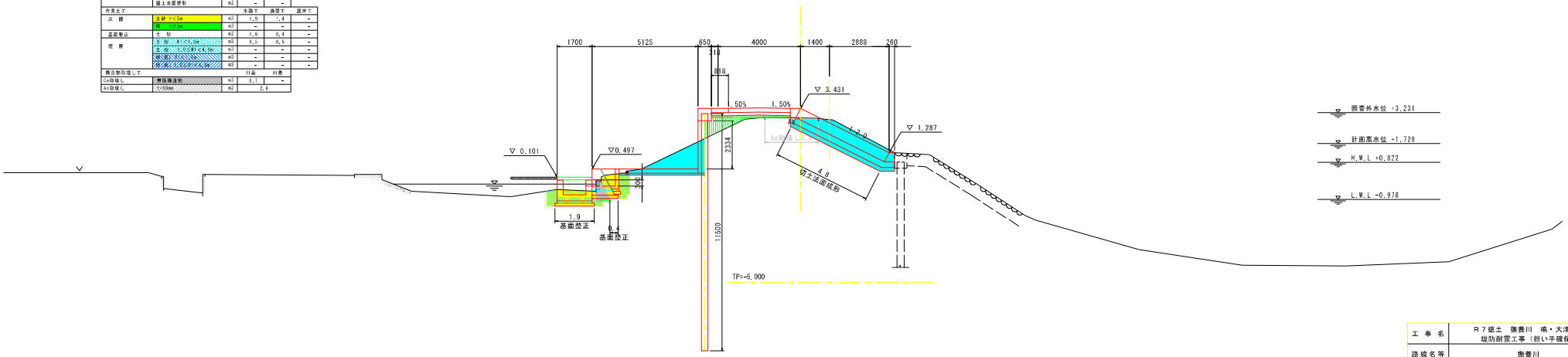

工事名	R７徳土　衝養川　鳴・大津長江 堤防耐震工事（担い手確保型）		
路線名等	衝養川		
工事箇所	鳴門市大津町長江		
図面名	土工横断図(8)		
縮尺	S=1:100	図面番号	/
会社名			
事業者名	徳島県東部県土整備局<徳島>		

土工横断図（９） S=1:100

NO.65

種　別	規　格	単位	数　量	
土工			川表	川表
掘　削	土砂 t<5m	m3	3.4	
	岩 t<5m	m3	-	
盛　土	土のう	m3	-	
	[illegible]	m3	0.4	
	[illegible]	m3	4.5	
法面整形	切土法面整形	m2	-	4.7
	盛土法面整形	m2	6.6	-
作業土工			水路工	護岸工	護岸工
床　掘	土砂 t<5m	m3	3.8	-	0.2
	岩 t<5m	m3	-	-	-
基面整正	土　砂	m2	1.9	0.1	-
埋　戻	土砂 [illegible]	m3	-	-	0.2
	土砂 [illegible]	m3	1.3	-	-
	砕石 [illegible]	m3	-	-	-
	砕石 [illegible]	m3	-	-	-
構造物撤去工			川表	川表	
Co殆積し	無筋構造物	m3	8.6	-	
As殆積し	[illegible]50mm	m2	2.6		

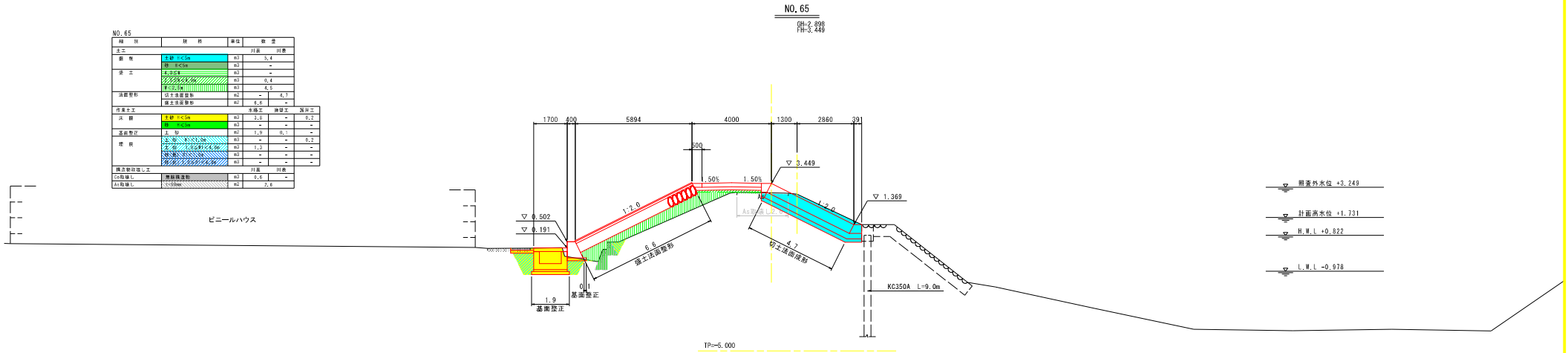

工事名	R７徳土　衝養川　鳴・大津長江 堤防耐震工事（担い手確保型）		
路線名等	衝養川		
工事箇所	鳴門市大津町長江		
図面名	土工横断図(9)		
縮　尺	S=1:100	図面番号	/
会社名			
事業者名	徳島県東部県土整備局<徳島>		